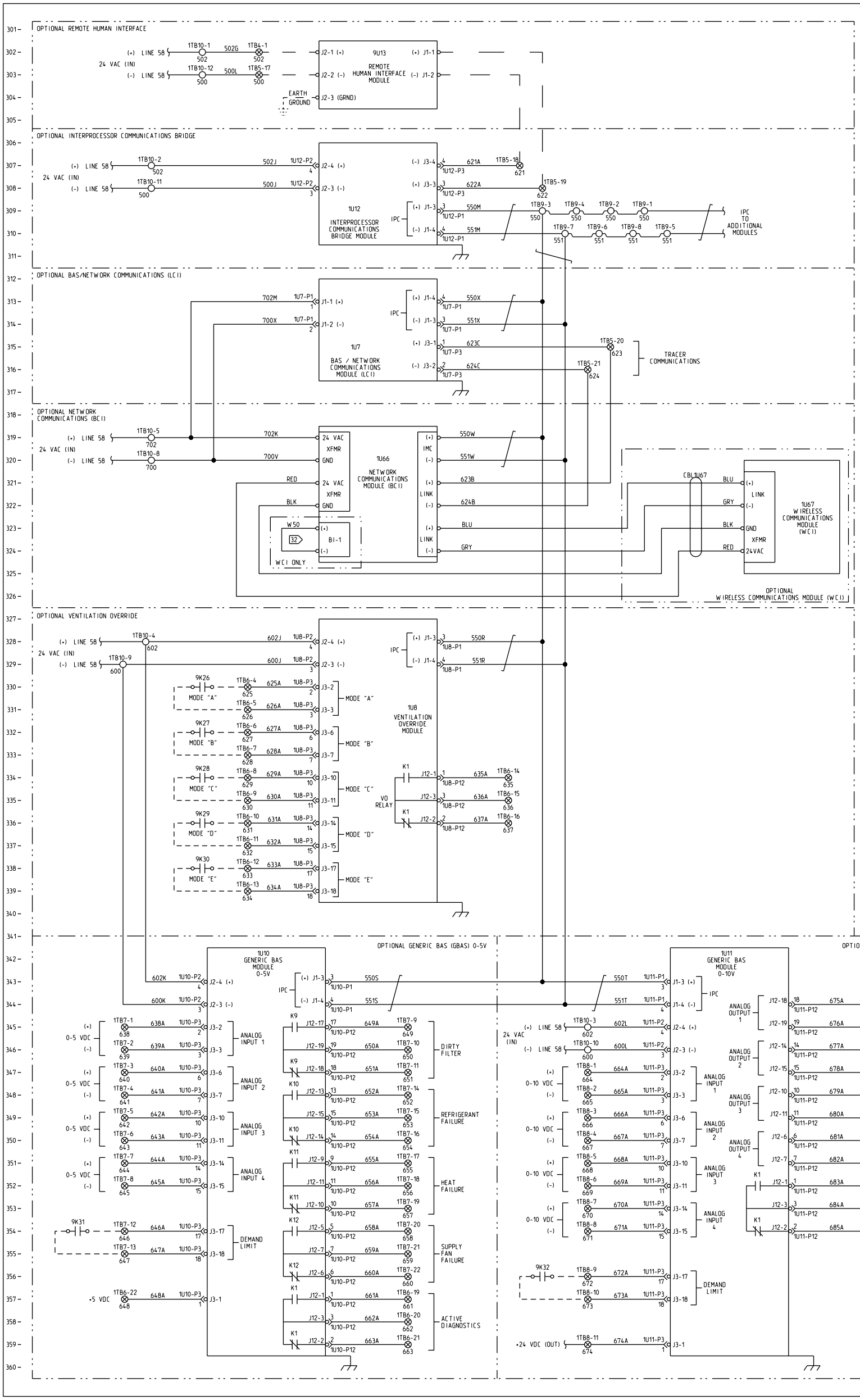

LEGEND		
DEVICE DESIGNATION	DESCRIPTION	LINE NUMBER
1U10	MODULE - GBAS 0-5V	343
1U11	MODULE - GBAS 0-10V	343
1U12	MODULE - ICPB	307
1U66	MODULE - BCI	319
1U67	MODULE - WCI	321
1U7	MODULE - LCI	313
1U8	MODULE - VOM	328
9K26	CONTACTOR - VOM	330
9K27	CONTACTOR - VOM	332
9K28	CONTACTOR - VOM	334
9K29	CONTACTOR - VOM	336
9K30	CONTACTOR - VOM	338
9K31	CONTACTOR - GBAS-0-5V	354
9K32	CONTACTOR - GBAS-0-10V	356
9U13	MODULE - RHI	302

CAUTION

USE COPPER CONDUCTORS ONLY!

UNIT TERMINALS ARE NOT DESIGNED TO ACCEPT OTHER TYPES OF CONDUCTORS.

FAILURE TO DO SO MAY CAUSE DAMAGE TO THE EQUIPMENT.

ATTENTION

N'UTILISER QUE DES CONDUCTEURS EN CUIVRE!

LES BORNES DE L'UNITÉ NE SONT PAS CONÇUES POUR RECEVOIR D'AUTRES TYPES DE CONDUCTEURS.

L'UTILISATION DE TOUT AUTRE CONDUCTEUR PEUT ENDOMMAGER L'ÉQUIPEMENT.

PRECAUCIÓN

¡UTILICE ÚNICAMENTE CONDUCTORES DE COBRE!

LAS TERMINALES DE LA UNIDAD NO ESTÁN DISEÑADAS PARA ACEPTAR OTROS TIPOS DE CONDUCTORES.

SI NO LO HACE, PUEDE OCASIONAR DAÑO AL EQUIPO.

THIS DRAWING IS PROPRIETARY AND SHALL NOT BE COPIED OR ITS CONTENTS DISCLOSED TO OUTSIDE PARTIES WITHOUT THE CONSENT OF TRANE.

TRANE

DRAWN BY: B.W.ALDEN
TRANE® DATE: 14-Dec-10
REPLACES: 2306-3651-F
REVISION DATE: --
CAD SYSTEM USED: Pro/DIAGRAM
SIMILAR TO: --

FILE NUMBER:

ROOFTOP PACKAGED AIR CONDITIONER DIAGRAM

CONTROL SCHEMATIC - CUSTOMER COMMUNICATIONS VOM, LCI, RHI, IPCB, BCI, WCI, GBAS 0-5V, GBAS 0-10V SHEET 6 OF 7

DRAWING NUMBER: 2313-0667

SHEET: 1 OF 1

REV: A