TRANE®

DATE: 10–05–07

HERMETIC CENTRIFUGAL LIQUID CHILLER

CENTRAVAC®
SCHEMATIC WIRING DIAGRAM – DUPLEX UNIT
LEFT HAND CIRCUIT 1 AND RIGHT HAND CIRCUIT 2
UNIT CONTROLS WITH OPTIONAL CPTR

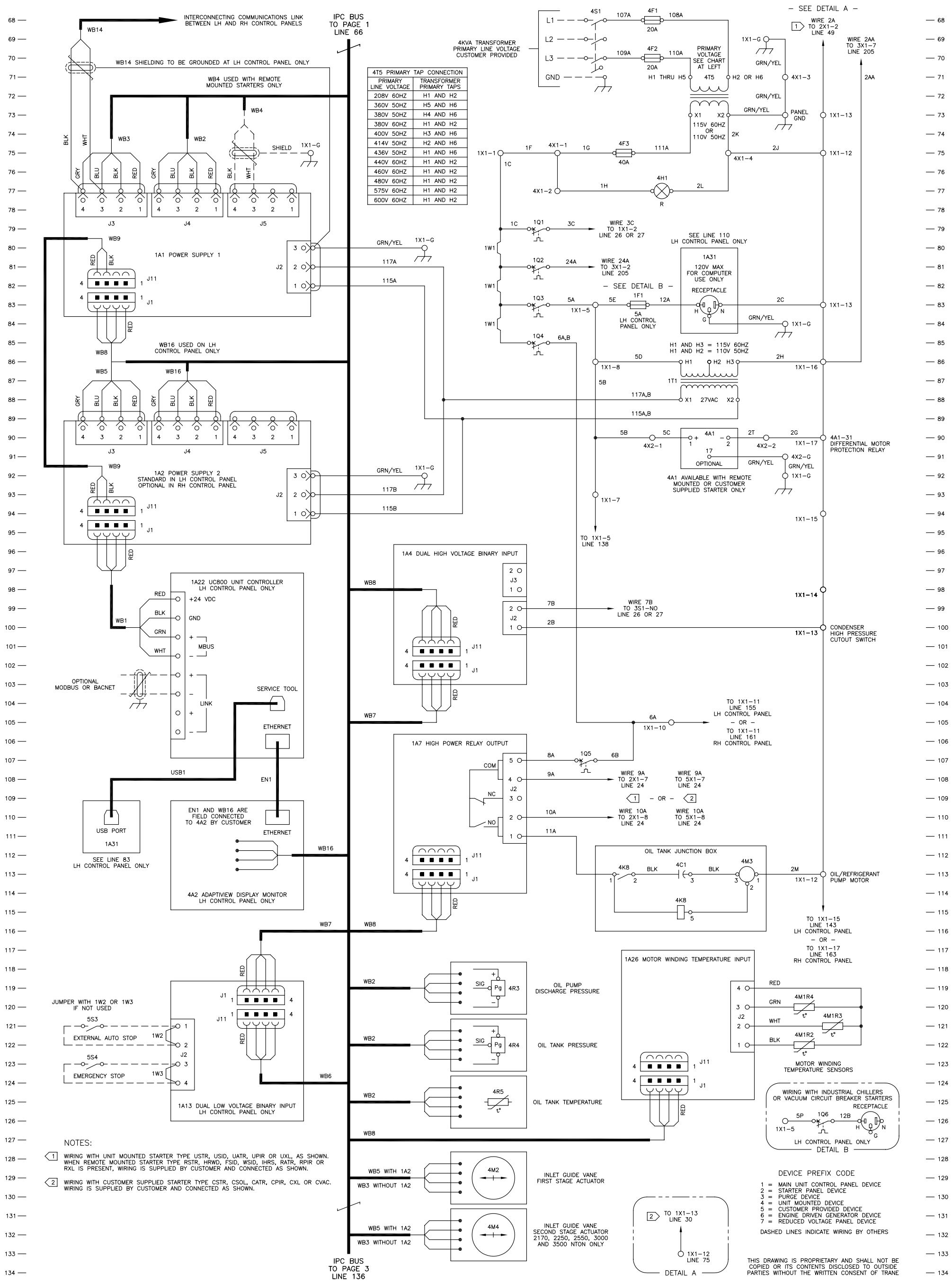

4T5 PRIMARY TAP CONNECTION	
PRIMARY LINE VOLTAGE	TRANSFORMER PRIMARY TAPS
208V 60HZ	H1 AND H2
360V 50HZ	H5 AND H6
380V 50HZ	H4 AND H6
380V 60HZ	H1 AND H2
400V 50HZ	H3 AND H6
414V 50HZ	H2 AND H6
436V 50HZ	H1 AND H6
440V 60HZ	H1 AND H2
460V 60HZ	H1 AND H2
480V 60HZ	H1 AND H2
575V 60HZ	H1 AND H2
600V 60HZ	H1 AND H2

NOTES:

1. WIRING WITH UNIT MOUNTED STARTER TYPE USTR, USID, UATR, UPIR OR UXL, AS SHOWN. WHEN REMOTE MOUNTED STARTER TYPE RSTR, HRWD, FSID, WSID, IHRS, RATR, RPIR OR RXL IS PRESENT, WIRING IS SUPPLIED BY CUSTOMER AND CONNECTED AS SHOWN.
2. WIRING WITH CUSTOMER SUPPLIED STARTER TYPE CSTR, CSOL, CATR, CPIR, CXL OR CVAC. WIRING IS SUPPLIED BY CUSTOMER AND CONNECTED AS SHOWN.

DEVICE PREFIX CODE

1 = MAIN UNIT CONTROL PANEL DEVICE
2 = STARTER PANEL DEVICE
3 = PURGE DEVICE
4 = UNIT MOUNTED DEVICE
5 = CUSTOMER PROVIDED DEVICE
6 = ENGINE DRIVEN GENERATOR DEVICE
7 = REDUCED VOLTAGE PANEL DEVICE

DASHED LINES INDICATE WIRING BY OTHERS

THIS DRAWING IS PROPRIETARY AND SHALL NOT BE COPIED OR ITS CONTENTS DISCLOSED TO OUTSIDE PARTIES WITHOUT THE WRITTEN CONSENT OF TRANE

⚠ WARNING

HAZARDOUS VOLTAGE!

DISCONNECT ALL ELECTRIC POWER INCLUDING REMOTE DISCONNECTS AND FOLLOW LOCK OUT AND TAG PROCEDURES BEFORE SERVICING. INSURE THAT ALL MOTOR CAPACITORS HAVE DISCHARGED STORED VOLTAGE. UNITS WITH VARIABLE SPEED DRIVE, REFER TO DRIVE INSTRUCTIONS FOR CAPACITOR DISCHARGE.

FAILURE TO DO THE ABOVE BEFORE SERVICING COULD RESULT IN DEATH OR SERIOUS INJURY.

⚠ AVERTISSEMENT

TENSION DANGEREUSE!

COUPER TOUTES LES TENSIONS ET OUVRIR LES SECTIONNEURS À DISTANCE, PUIS SUIVRE LES PROCÉDURES DE VERROUILLAGE ET DES ÉTIQUETTES AVANT TOUTE INTERVENTION. VÉRIFIER QUE TOUS LES CONDENSATEURS DES MOTEURS SONT DÉCHARGÉS. DANS LE CAS D'UNITÉS COMPORTANT DES ENTRAÎNEMENTS À VITESSE VARIABLE, SE REPORTER AUX INSTRUCTIONS DE L'ENTRAÎNEMENT POUR DÉCHARGER LES CONDENSATEURS.

NE PAS RESPECTER CES MESURES DE PRÉCAUTION PEUT ENTRAÎNER DES BLESSURES GRAVES POUVANT ÊTRE MORTELLES.

⚠ ADVERTENCIA

¡VOLTAJE PELIGROSO!

DESCONECTE TODA LA ENERGÍA ELÉCTRICA, INCLUSO LAS DESCONEXIONES REMOTAS Y SIGA LOS PROCEDIMIENTOS DE CIERRE Y ETIQUETADO ANTES DE PROCEDER AL SERVICIO. ASEGÚRESE DE QUE TODOS LOS CAPACITORES DEL MOTOR HAYAN DESCARGADO EL VOLTAJE ALMACENADO. PARA LAS UNIDADES CON EJE DE DIRECCIÓN DE VELOCIDAD VARIABLE, CONSULTE LAS INSTRUCCIONES PARA LA DESCARGA DEL CONDENSADOR.

EL NO REALIZAR LO ANTERIORMENTE INDICADO, PODRÍA OCASIONAR LA MUERTE O SERIAS LESIONES PERSONALES.

CAUTION

USE COPPER CONDUCTORS ONLY!

UNIT TERMINALS ARE NOT DESIGNED TO ACCEPT OTHER TYPES OF CONDUCTORS.

FAILURE TO DO SO MAY CAUSE DAMAGE TO THE EQUIPMENT.

ATTENTION

N'UTILISER QUE DES CONDUCTEURS EN CUIVRE!

LES BORNES DE L'UNITÉ NE SONT PAS CONÇUES POUR RECEVOIR D'AUTRES TYPES DE CONDUCTEURS.

L'UTILISATION DE TOUT AUTRE CONDUCTEUR PEUT ENDOMMAGER L'ÉQUIPEMENT.

PRECAUCIÓN

¡UTILICE ÚNICAMENTE CONDUCTORES DE COBRE!

LAS TERMINALES DE LA UNIDAD NO ESTÁN DISEÑADAS PARA ACEPTAR OTROS TIPOS DE CONDUCTORES.

SI NO LO HACE, PUEDE OCASIONAR DAÑO AL EQUIPO.