TRANE®	HFH	D 2309-7219	1/1
		Date: 14-01-04	REV. /
		CAO	Std

2/4 TUBES – 2 TUBES FROID + CHAUFFAGE ELEC.	2/4 TUBI – 2 TUBI FREDDO + RISCALDAMENTO ELETTR.
2/4 ROHRE – 2 KALTE ROHRE + ELEKTROHEIZUNG	2/4 BUIZEN – 2 BUIZEN KOUD + ELEKT. VERWARMING
2/4 PIPE – 2 PIPE COOLING + ELECTRIC HEATER	2/4 TUBOS – 2 TUBOS ENFRIAD. + CALEFACCION ELEC.

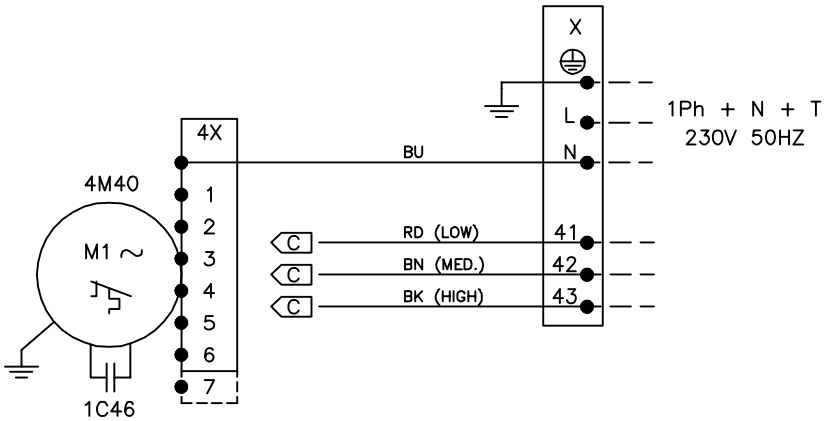

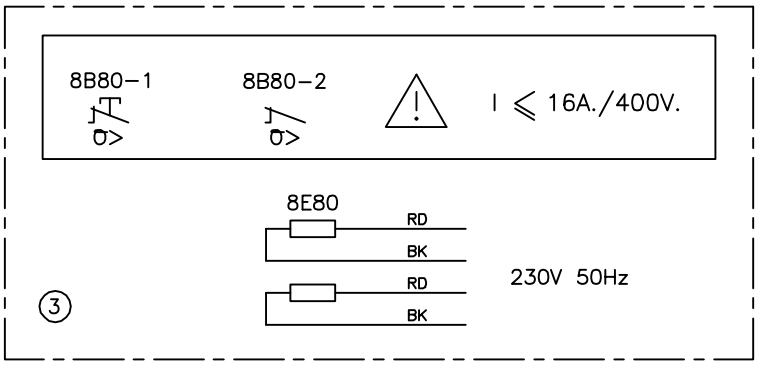

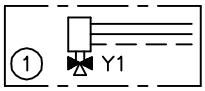

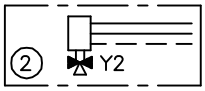

C
–CÂBLAGE UNITE STANDARD
–STANDARD MASCHINE VERDRAHTUNG
–UNIT STANDARD WIRING
–UNITA STANDARD CABLAGGIO
–STANDAARD BEDRADING UNIT
–CABLEADO UNIDAD STANDARD

	4X1	4X2	4X3	4X4	4X5	4X6	4X7
#02		BK		BN		RD	
#03		BK		BN		RD	
#04			BK		BN		RD

CODE COULEUR FARBMARKIERUNG COLOUR CODE		
BK: NOIR	SCHWARZ	BLACK
BN: BRUN	BRAUN	BROWN
BU: BLEU	BLAU	BLUE
RD: ROUGE	ROT	RED
WH: BLANC	WEISS	WHITE

CODICE COLORE KLEURCODERING CODIGO COLORES		
BK: NERO	ZWART	NEGRO
BN: MARRONE	BRUIN	MARRON
BU: BLU	BLAUW	AZUL
RD: ROSSO	ROOD	ROJO
WH: BIANCO	WIT	BLANCO

ITEM	FRANCAIS	DEUTSCH	ENGLISH
4X...	BORNIER MOTEUR	VERDICHTERMOTOR–KLEMMLEISTE	MOTOR TERMINAL BLOCK
X...	BORNIER UNITE	HAUPTKLEMMLEISTE	UNIT TERMINAL BLOCK
4M40	MOTEUR VENTILATEUR	MOTOR, VENTILATOR	FAN MOTOR
1C46	CONDENSATEUR VENTILATEUR	KONDENSATOR, INNENVENTILATOR	FAN MOTOR CAPACITOR
8B80	CONTROLE TEMP. BATTERIE ELECTR.	TEMPERATURSCHALTER, ELECTROHEIZUNG	ELEC HEAT HIGH LIMIT PROTECT
8E80	BATTERIE ELECTRIQUE	ELEKTROHEIZREGISTRER	ELECTRIC HEATER

REPERE	OPTIONS	ZUBEHOER	OPTIONS
① (Y1)	VANNE D'EAU FROIDE	KALTWASSER VENTIL	COOLING VALVE
② (Y2)	VANNE D'EAU CHAUDE	WARMWASSER VENTIL	HEATING VALVE
③8E80	BATTERIE ELECTRIQUE	ELEKTROHEIZREGISTRER	ELECTRIC HEATER

ITEM	ITALIANO	NEDERLANDS	ESPANOL
4X...	TERMINALI MOTORE	MOTOR AANSLUITKLEMMEN BLOK	TERMINAL MOTOR
X...	TERMINALI UNITÀ	UNIT ANNSLUITKLEMMEN BLOCK	TERMINAL UNIDAD
4M40	MOTOR VENTILATORE	VENTILATORMOTOR	MOTOR VENTILADOR
1C46	CONDENSATORE VENTILATORE	START CONDENSATOR VENTILATOR	CONDENSADOR VENTILADOR
8B80	REGOLAZIONE TEMP. BATT.ELET.	ELEKTRISCHVERWARMINGTEMP. BEVEIL.	CONTROL TEMP. BATERIA ELECTRICA
8E80	BATTERIA ELETRICA	VERWARMINGSBATTERIJ–ELEKTRISCH	BATERIA ELECTRICA

REPERE	OPZIONI	TOEBEHOREN	OPCIONES
① (Y1)	VALVOLA ACQUA RAFFREDDAMENTO	KOELING WATERREGELKLEP	VALVULA DE AGUA FRIO
② (Y2)	VALVOLA ACQUA RISCALDAMENTO	VERWARMING WATERREGELKLEP	VALVULA DE AGUA CALOR
③8E80	BATTERIA ELETRICA	VERWARMINGSBATTERIJ–ELEKTRISCH	BATERIA ELECTRICA