TRANE	CWS 25–65(P)(L) SIEMENS CWS 95–155(P)(L) SIEMENS	C 2309–7211	1/1
		Date: 22–10–03	REV. /
		CAO	Std

2 TUBES CHANGE–OVER + CHAUFFAGE ELECTRIQUE	2 TUBI CHANGE–OVER + RISCALDAMENTO ELETTRICO
2 ROHRE AUTOMAT. UMSCHALTUNG + ELEKTROHEIZUNG	2 BUIZEN CHANGE–OVER + ELEKTRISCHE VERWARMING
2 PIPE CHANGE–OVER + ELECTRIC HEATER	2 TUBOS CHANGE–OVER + CALEFACCION ELECTRICA

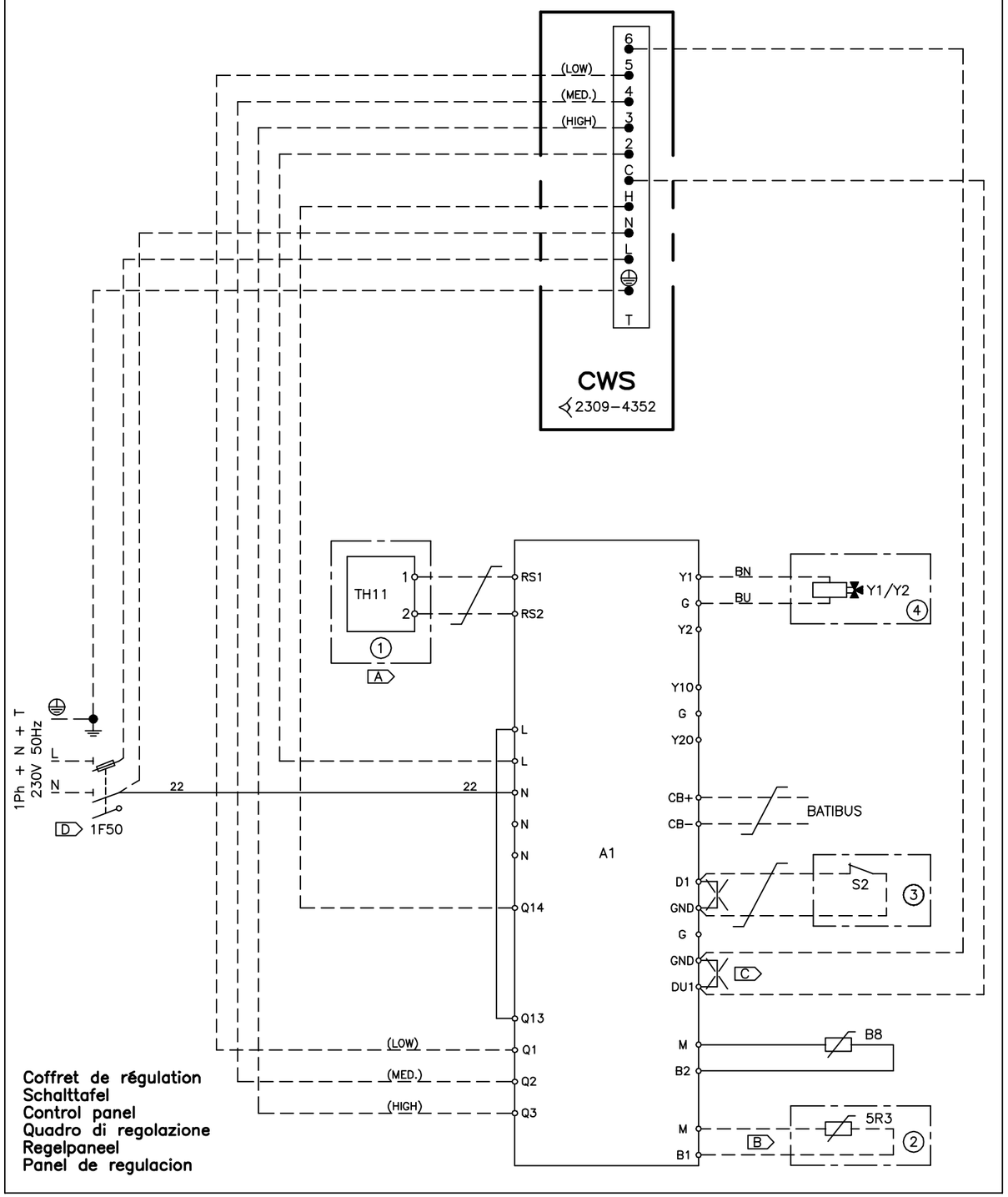

ITEM	FRANCAIS	DEUTSCH	ENGLISH
T	BORNES CLIENT	KLEMMEN, KUNDE	CUSTOMERS TERMINALS
A1	MODULE DE REGULATION UNITE	ELEKTRONIKMODULE STEUERZENTRALE	UNIT CONTROL MODULE
1F50	FUSIBLE UNITE	SICHERUNG MASCHINE	UNIT FUSE
B8	SONDE CHANGE–OVER AUTOMATIQUE	AUTOMAT. UMSCHALTUNG FUEHLER	AUTOMATIC CHANGE–OVER SENSOR

REPERE	OPTIONS	ZUBEHOER	OPTIONS
① TH11	THERMOSTAT MURAL	RAUM–THERMOSTATSET	WALL THERMOSTAT
② 5R3	SONDE DE REPRISE	RUCKLUFTFUHLER	RETURN AIR SENSOR
③ S2	CONTACT DE FENETRE	FENSTERKONTAKT	WINDOW CONTACT
④ Y1	VANNE D'EAU FROIDE	KALTWASSER VENTIL	COOLING VALVE
④ Y2	VANNE D'EAU CHAUDE	WARMWASSER VENTIL	HEATING VALVE

———	CABLAGE TRANE	TRANE VERDRAHTUNG	TRANE WIRING
— — —	CABLAGE CLIENT	VERDRAHTUNG DURCH KUNDEN	CUSTOMER WIRING

ITEM	ITALIANO	NEDERLANDS	ESPANOL
T	TERMINALI CLIENTE	EXTERNE AANSLUITING KLEMMEN	REGLETA CONEXIONES CLIENTE
A1	MODULO REGOLAZIONE DELL'UNITA	MACHINEREGELMODUUL	MODULO DE REGULACION DE LA UNIDAD
1F50	FUSIBILE UNITA	UNITBEVEILIGING	FUSIBLE UNIDAD
B8	SONDA DEL SISTEMA DI INVERS. DI CICLI	AUTOMATISCHE CHANGE–OVER SENSOR	SENSOR DE CAMBIO AUTOMATICO

REPERE	OPZIONI	TOEBEHOREN	OPCIONES
① TH11	TERMOSTATO MURALE	MUURTHERMOSTAAT	TERMOSTATO MURAL
② 5R3	SONDA ARIA DI RIPRESA	RETOURLUCHT SENSOR	SONDA DE AIRE DE ROTORNO
③ S2	CONTACTO DE VENTANA	VENSTERCONTACT	SENSORE FINESTRA
④ Y1	VALVOLA ACQUA RAFFREDDAMENTO	KOELKLEP	VALVULA DE AGUA FRIO
④ Y2	VALVOLA ACQUA RISCALDAMENTO	VERWARMINGSKLEP	VALVULA DE AGUA CALOR

———	CABLAGGIO TRANE	DOOR TRANE BEDRAAD	CABLEADO TRANE
— — —	CABLAGGIO CLIENTE	DOOR KLANT BEDRAAD	CABLEADO CLIENTE

A TH11 réf.35168661–001

B
Sonde de reprise seule réf.35168660–001
Ruckluftfuhler réf.35168660–001
Return air sensor only réf.35168660–001
Sonda aria di ripresa soli réf.35168660–001
Retourlucht sensor alleen réf.35168660–001
Sonda de aire de retorno solos réf.35168660–001

A + B
TH11 réf.35168661–001 + Sonde de reprise réf.35168660–001
TH11 réf.35168661–001 + Ruckluftfuhler réf.35168660–001
TH11 réf.35168661–001 + Return air sensor réf.35168660–001
TH11 réf.35168661–001 + Sonda aria di ripresa réf.35168660–001
TH11 réf.35168661–001 + Retourlucht sensor réf.35168660–001
TH11 réf.35168661–001 + Sonda de aire de retorno réf.35168660–001

C
Supprimer le pont
Entfernen diese Brücke
Remove this jumper
Eliminare il ponticello
Verwijder deze jumper
Quitar este puente

D
2KW = 10A
3KW = 16A
4KW = 20A

CODE COULEUR FARBMARKIERUNG COLOUR CODE		
BK: NOIR	SCHWARZ	BLACK
BN: BRUN	BRAUN	BROWN
BU: BLEU	BLAU	BLUE
GY: GRIS	GRAU	GRAY
RD: ROUGE	ROT	RED
WH: BLANC	WEISS	WHITE
OG: ORANGE	ORANGE	ORANGE
YE: JAUNE	GELB	YELLOW
VT: VIOLET	VIOLETT	PURPLE
PK: ROSE	ROSE	PINK

CODICE COLORE KLEURCODERING CODIGO COLORES		
BK: NERO	ZWART	NEGRO
BN: MARRONE	BRUIN	MARRON
BU: BLU	BLAUW	AZUL
GY: GRIGIO	GRIJS	GRIS
RD: ROSSO	ROOD	ROJO
WH: BIANCO	WIT	BLANCO
OG: ARANCIONE	ORANJE	NARANJA
YE: GIALLO	GEEL	AMARILLO
VT: VIOLA	PAARS	VIOLETA
PK: ROSA	ROSE	ROSA