TRANE	CWS 25–65(P)(L) SIEMENS CWS 95–155(P)(L) SIEMENS	C 2309–7207	1/1
		Date: 22–10–03	REV. /
		CAO	Std

2 TUBES FROID	2 TUBI FREDDO
2 KALTE ROHRE	2 BUIZEN KOUD
2 PIPE COOLING	2 TUBOS ENFRIADOR

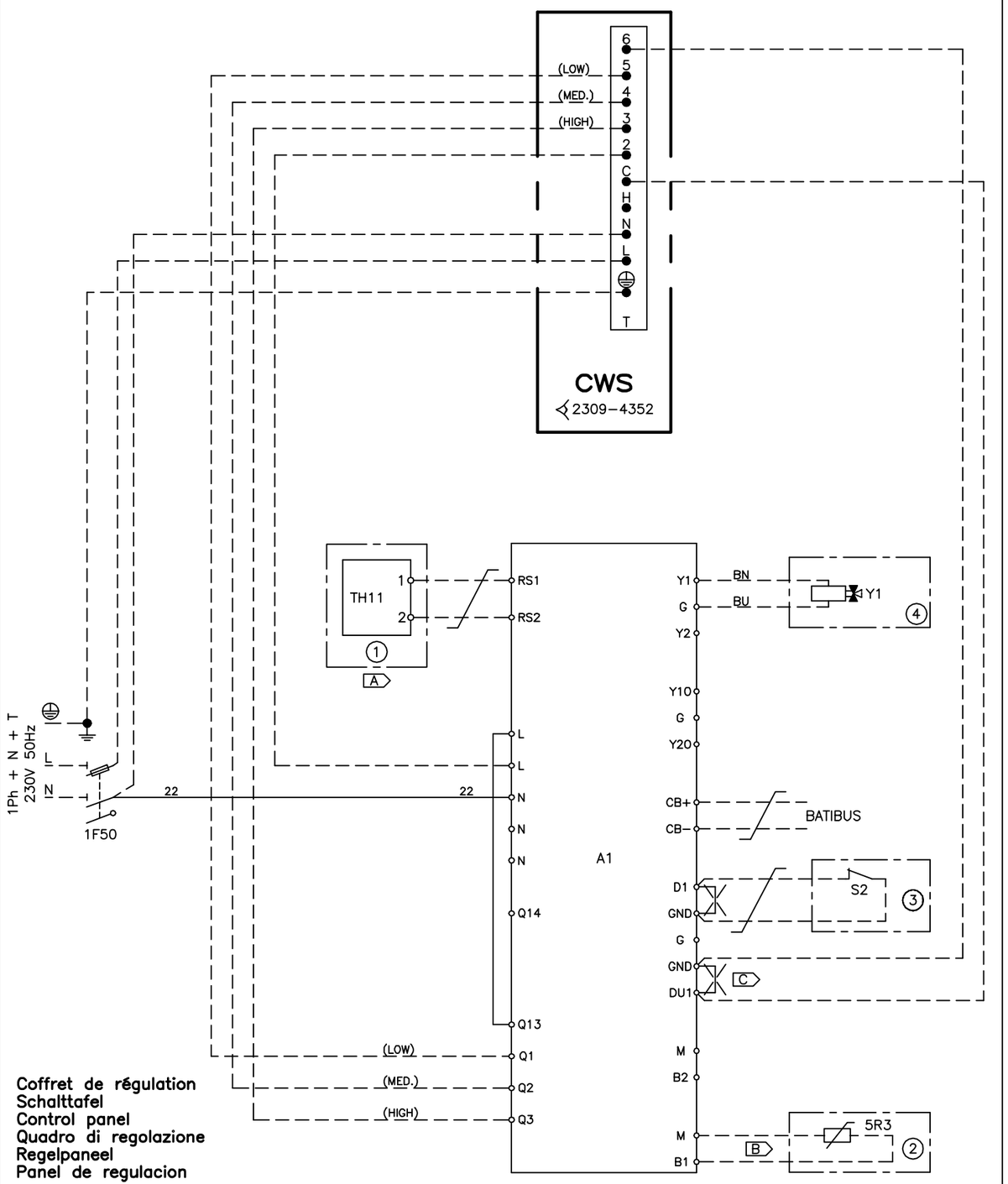

Coffret de régulation
Schalttafel
Control panel
Quadro di regolazione
Regelpaneel
Panel de regulacion

ITEM	FRANCAIS	DEUTSCH	ENGLISH
T	BORNES CLIENT	KLEMMEN, KUNDE	CUSTOMERS TERMINALS
A1	MODULE DE REGULATION UNITE	ELEKTRONIKMODULE STEUERZENTRALE	UNIT CONTROL MODULE
1F50	FUSIBLE UNITE	SICHERUNG MASCHINE	UNIT FUSE

REPERE	OPTIONS	ZUBEHOER	OPTIONS
① TH11	THERMOSTAT MURAL	RAUM–THERMOSTATSET	WALL THERMOSTAT
② 5R3	SONDE DE REPRISE	RUCKLUFTFUHLER	RETURN AIR SENSOR
③ S2	CONTACT DE FENETRE	FENSTERKONTAKT	WINDOW CONTACT
④ Y1	VANNE D'EAU FROIDE	KALTWASSER VENTIL	COOLING VALVE

———	CABLAGE TRANE	TRANE VERDRAHTUNG	TRANE WIRING
– – –	CABLAGE CLIENT	VERDRAHTUNG DURCH KUNDEN	CUSTOMER WIRING

ITEM	ITALIANO	NEDERLANDS	ESPANOL
T	TERMINALI CLIENTE	EXTERNE AANSLUITING KLEMMEN	REGLETA CONEXIONES CLIENTE
A1	MODULO REGOLAZIONE DELL'UNITA	MACHINEREGELMODUUL	MODULO DE REGULACION DE LA UNIDAD
1F50	FUSIBILE UNITA	UNITBEVEILIGING	FUSIBLE UNIDAD

REPERE	OPZIONI	TOEBEHOREN	OPCIONES
① TH11	TERMOSTATO MURALE	MUURTHERMOSTAAT	TERMOSTATO MURAL
② 5R3	SONDA ARIA DI RIPRESA	RETOURLUCHT SENSOR	SONDA DE AIRE DE ROTORNO
③ S2	CONTACTO DE VENTANA	VENSTERCONTACT	SENSORE FINESTRA
④ Y1	VALVOLA ACQUA RAFFREDDAMENTO	KOELKLEP	VALVULA DE AGUA FRIO

———	CABLAGGIO TRANE	DOOR TRANE BEDRAAD	CABLEADO TRANE
– – –	CABLAGGIO CLIENTE	DOOR KLANT BEDRAAD	CABLEADO CLIENTE

A TH11 réf.35168661–001

B
Sonde de reprise seule réf.35168660–001
Ruckluftfuhler réf.35168660–001
Return air sensor only réf.35168660–001
Sonda aria di ripresa soli réf.35168660–001
Retourlucht sensor alleen réf.35168660–001
Sonda de aire de retorno solos réf.35168660–001

A + B
TH11 réf.35168661–001 + Sonde de reprise réf.35168660–001
TH11 réf.35168661–001 + Ruckluftfuhler réf.35168660–001
TH11 réf.35168661–001 + Return air sensor réf.35168660–001
TH11 réf.35168661–001 + Sonda aria di ripresa réf.35168660–001
TH11 réf.35168661–001 + Retourlucht sensor réf.35168660–001
TH11 réf.35168661–001 + Sonda de aire de retorno réf.35168660–001

C
Supprimer le pont
Entfernen diese Brücke
Remove this jumper
Eliminare il ponticello
Verwijder deze jumper
Quitar este puente

CODE COULEUR FARBMARKIERUNG COLOUR CODE		
BK: NOIR	SCHWARZ	BLACK
BN: BRUN	BRAUN	BROWN
BU: BLEU	BLAU	BLUE
GY: GRIS	GRAU	GRAY
RD: ROUGE	ROT	RED
WH: BLANC	WEISS	WHITE
OG: ORANGE	ORANGE	ORANGE
YE: JAUNE	GELB	YELLOW
VT: VIOLET	VIOLETT	PURPLE
PK: ROSE	ROSE	PINK

CODICE COLORE KLEURCODERING CODIGO COLORES		
BK: NERO	ZWART	NEGRO
BN: MARRONE	BRUIN	MARRON
BU: BLU	BLAUW	AZUL
GY: GRIGIO	GRIJS	GRIS
RD: ROSSO	ROOD	ROJO
WH: BIANCO	WIT	BLANCO
OG: ARANCIONE	ORANJE	NARANJA
YE: GIALLO	GEEL	AMARILLO
VT: VIOLA	PAARS	VIOLETA
PK: ROSA	ROSE	ROSA