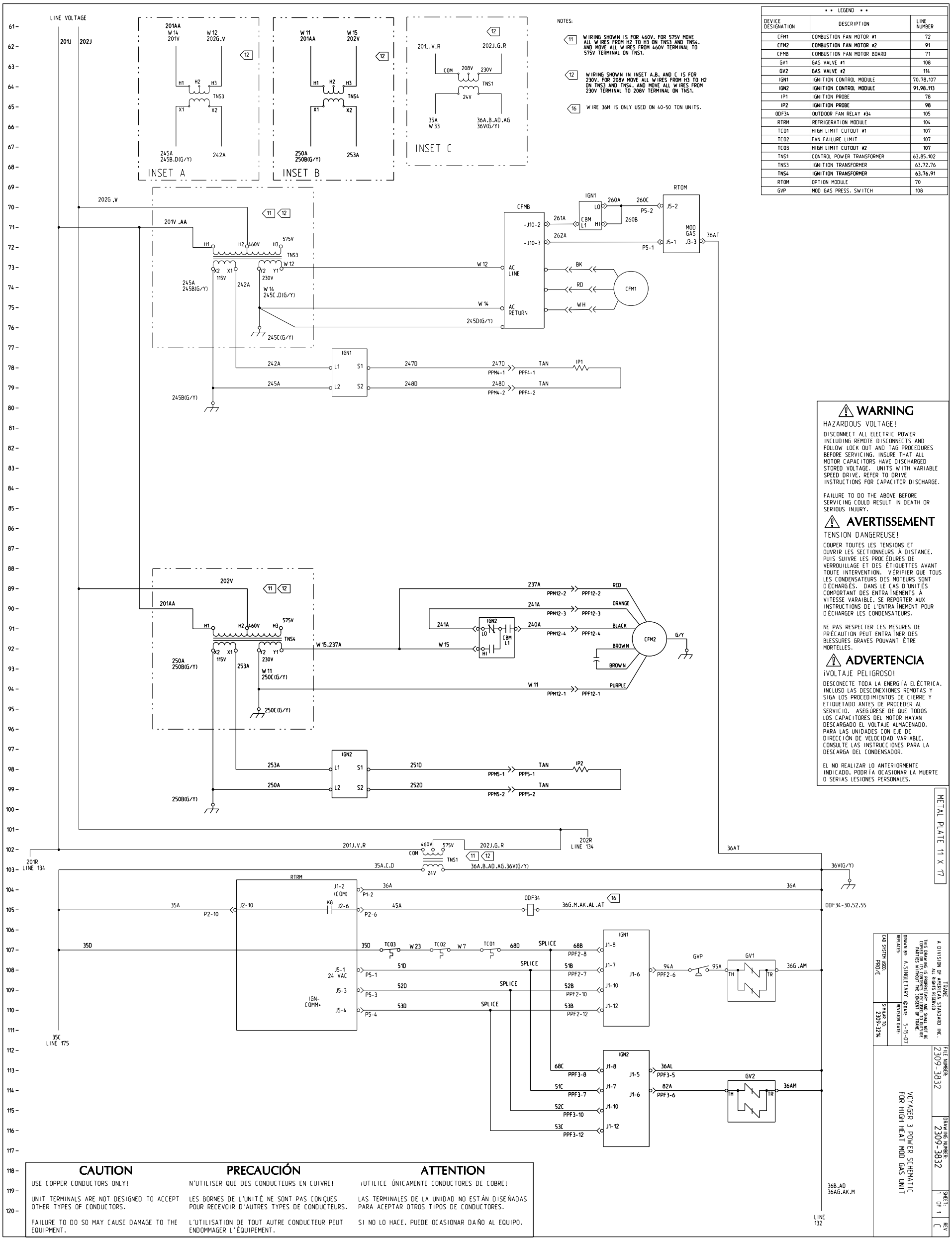

NOTES:

11 WIRING SHOWN IS FOR 460V. FOR 575V MOVE ALL WIRES FROM H2 TO H3 ON TNS3 AND TNS4. AND MOVE ALL WIRES FROM 460V TERMINAL TO 575V TERMINAL ON TNS1.

12 WIRING SHOWN IN INSET A.B. AND C IS FOR 230V. FOR 208V MOVE ALL WIRES FROM H3 TO H2 ON TNS3 AND TNS4. AND MOVE ALL WIRES FROM 230V TERMINAL TO 208V TERMINAL ON TNS1.

16 WIRE 36M IS ONLY USED ON 40-50 TON UNITS.

• • LEGEND • •

DEVICE DESIGNATION	DESCRIPTION	LINE NUMBER
CFM1	COMBUSTION FAN MOTOR #1	72
CFM2	**COMBUSTION FAN MOTOR #2**	**91**
CFMB	COMBUSTION FAN MOTOR BOARD	71
GV1	GAS VALVE #1	108
GV2	**GAS VALVE #2**	**114**
IGN1	IGNITION CONTROL MODULE	70.78.107
IGN2	**IGNITION CONTROL MODULE**	**91.98.113**
IP1	IGNITION PROBE	78
IP2	**IGNITION PROBE**	**98**
ODF34	OUTDOOR FAN RELAY #34	105
RTRM	REFRIGERATION MODULE	104
TCO1	HIGH LIMIT CUTOUT #1	107
TCO2	FAN FAILURE LIMIT	107
TCO3	**HIGH LIMIT CUTOUT #2**	**107**
TNS1	CONTROL POWER TRANSFORMER	63.85.102
TNS3	IGNITION TRANSFORMER	63.72.76
TNS4	**IGNITION TRANSFORMER**	**63.76.91**
RTOM	OPTION MODULE	70
GVP	MOD GAS PRESS. SWITCH	108

⚠ WARNING

HAZARDOUS VOLTAGE!

DISCONNECT ALL ELECTRIC POWER INCLUDING REMOTE DISCONNECTS AND FOLLOW LOCK OUT AND TAG PROCEDURES BEFORE SERVICING. INSURE THAT ALL MOTOR CAPACITORS HAVE DISCHARGED STORED VOLTAGE. UNITS WITH VARIABLE SPEED DRIVE. REFER TO DRIVE INSTRUCTIONS FOR CAPACITOR DISCHARGE.

FAILURE TO DO THE ABOVE BEFORE SERVICING COULD RESULT IN DEATH OR SERIOUS INJURY.

⚠ AVERTISSEMENT

TENSION DANGEREUSE!

COUPER TOUTES LES TENSIONS ET OUVRIR LES SECTIONNEURS À DISTANCE. PUIS SUIVRE LES PROCÉDURES DE VERROUILLAGE ET DES ÉTIQUETTES AVANT TOUTE INTERVENTION. VÉRIFIER QUE TOUS LES CONDENSATEURS DES MOTEURS SONT DÉCHARGÉS. DANS LE CAS D'UNITÉS COMPORTANT DES ENTRAÎNEMENTS À VITESSE VARIABLE. SE REPORTER AUX INSTRUCTIONS DE L'ENTRAÎNEMENT POUR DÉCHARGER LES CONDENSATEURS.

NE PAS RESPECTER CES MESURES DE PRÉCAUTION PEUT ENTRAÎNER DES BLESSURES GRAVES POUVANT ÊTRE MORTELLES.

⚠ ADVERTENCIA

¡VOLTAJE PELIGROSO!

DESCONECTE TODA LA ENERGÍA ELÉCTRICA, INCLUSO LAS DESCONEXIONES REMOTAS Y SIGA LOS PROCEDIMIENTOS DE CIERRE Y ETIQUETADO ANTES DE PROCEDER AL SERVICIO. ASEGÚRESE DE QUE TODOS LOS CAPACITORES DEL MOTOR HAYAN DESCARGADO EL VOLTAJE ALMACENADO. PARA LAS UNIDADES CON EJE DE DIRECCIÓN DE VELOCIDAD VARIABLE. CONSULTE LAS INSTRUCCIONES PARA LA DESCARGA DEL CONDENSADOR.

EL NO REALIZAR LO ANTERIORMENTE INDICADO. PODRÍA OCASIONAR LA MUERTE O SERIAS LESIONES PERSONALES.

CAUTION

USE COPPER CONDUCTORS ONLY!

UNIT TERMINALS ARE NOT DESIGNED TO ACCEPT OTHER TYPES OF CONDUCTORS.

FAILURE TO DO SO MAY CAUSE DAMAGE TO THE EQUIPMENT.

PRECAUCIÓN

N'UTILISER QUE DES CONDUCTEURS EN CUIVRE!

LES BORNES DE L'UNITÉ NE SONT PAS CONÇUES POUR RECEVOIR D'AUTRES TYPES DE CONDUCTEURS.

L'UTILISATION DE TOUT AUTRE CONDUCTEUR PEUT ENDOMMAGER L'ÉQUIPEMENT.

ATTENTION

¡UTILICE ÚNICAMENTE CONDUCTORES DE COBRE!

LAS TERMINALES DE LA UNIDAD NO ESTÁN DISEÑADAS PARA ACEPTAR OTROS TIPOS DE CONDUCTORES.

SI NO LO HACE, PUEDE OCASIONAR DAÑO AL EQUIPO.

TRANE
A DIVISION OF AMERICAN STANDARD INC.
ALL RIGHTS RESERVED
THIS DRAWING IS PROPRIETARY AND SHALL NOT BE COPIED OR ITS CONTENTS DISCLOSED TO OUTSIDE PARTIES WITHOUT THE CONSENT OF TRANE.

DRAWN BY: A.SINGLETARY ©DATE: 5-15-07
REPLACES:
CAD SYSTEM USED: PRO/E
REVISION DATE:
SIMILAR TO: 2309-3214

VOYAGER 3 POWER SCHEMATIC
FOR HIGH HEAT MOD GAS UNIT

FILE NUMBER: 2309-3832
DRAWING NUMBER: 2309-3832
SHEET: 1 OF 1
REV: C