TRANE	RTAD 145 STD	C	2309-2283	
		Date: 24-05-2006 Rev. B		
		CAO	Std	
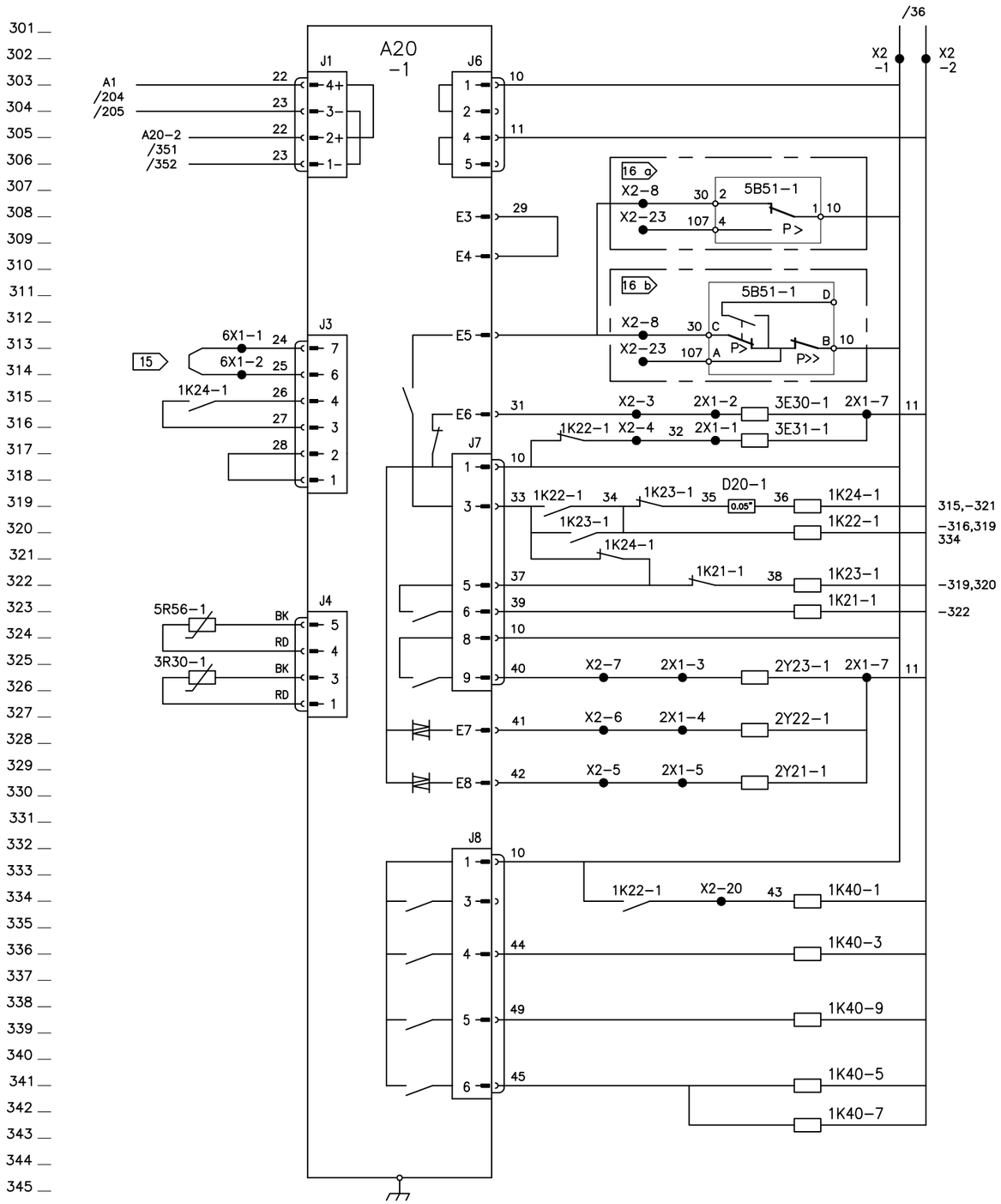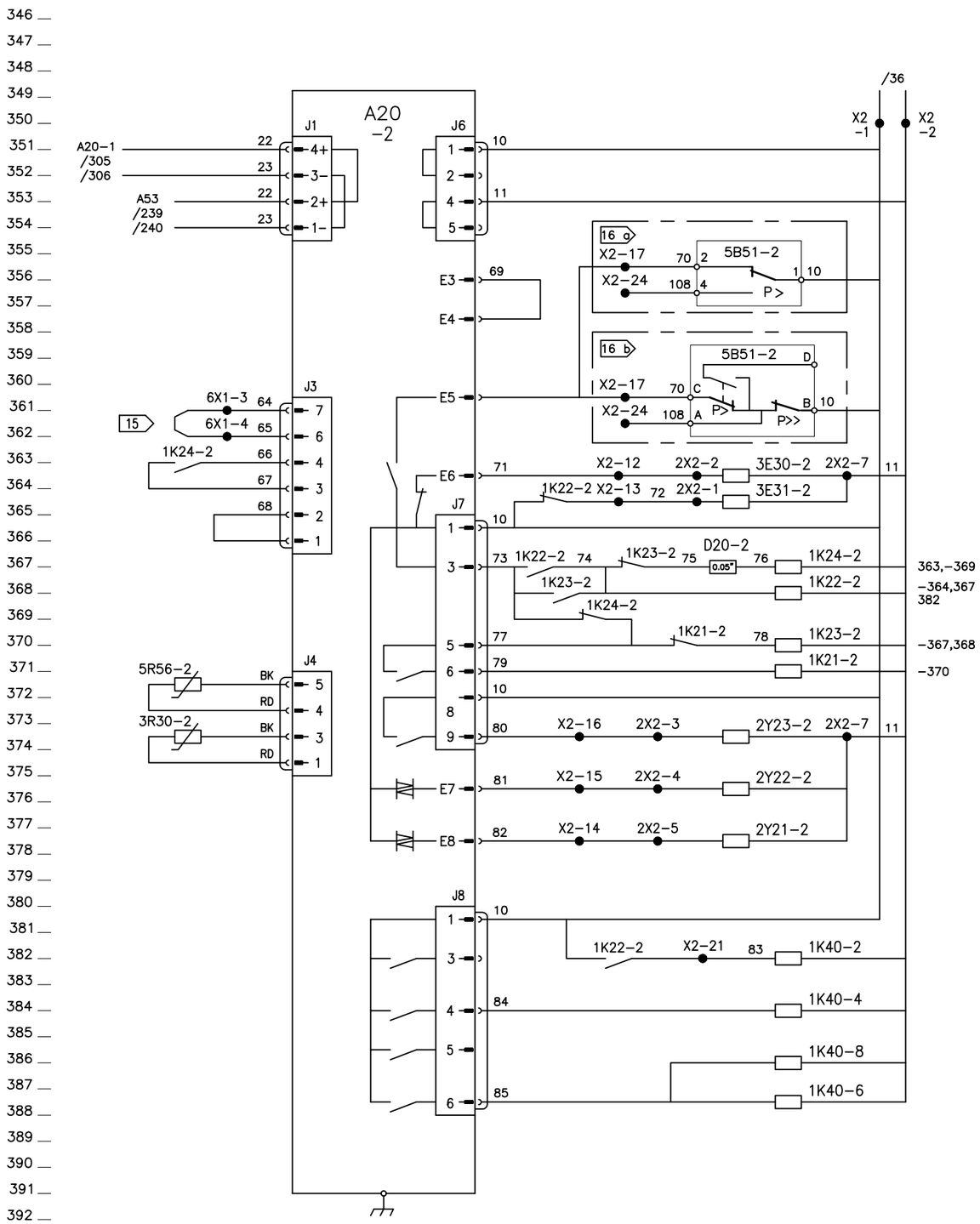
SCHEMA ELECTRIQUE	SCHEMA ELETTRICO
VERDRAHTUNGSSCHEMA	STROOMKRINSCHEMA
WIRING DIAGRAM	ESQUEMA ELECTRICO