TRANE	RTAD 85	C	2309–2274
		Date: 24–05–2006 Rev. C	
		CAO	Std
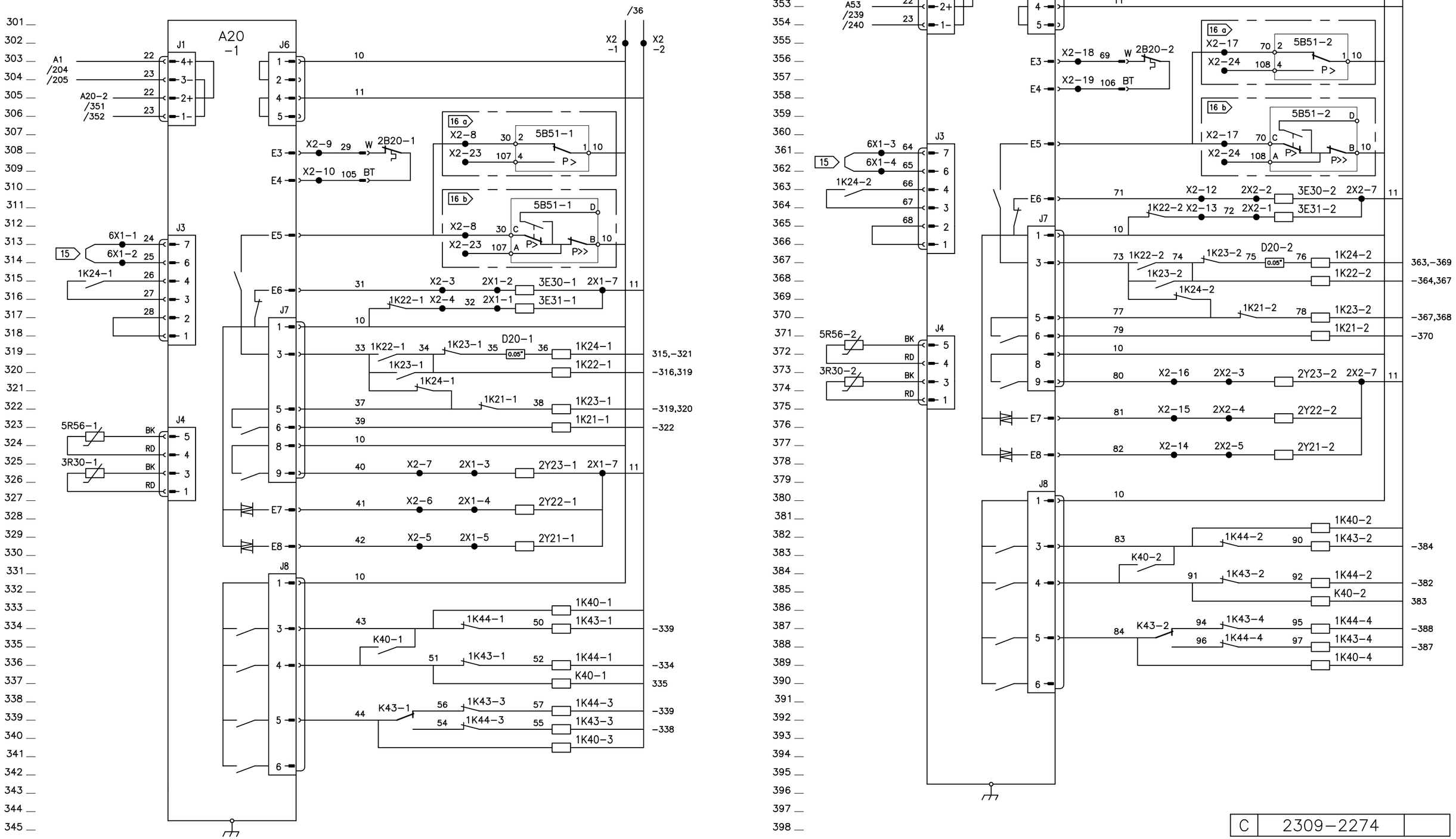
SCHEMA ELECTRIQUE	SCHEMA ELETTRICO
VERDRAHTUNGSSCHEMA	STROOMKRINSCHEMA
WIRING DIAGRAM	ESQUEMA ELECTRICO