TRANE	RTAD 100...150	C	2309–2259	
		Date: 24–05–2006 Rev. E		
		CAO	Std	
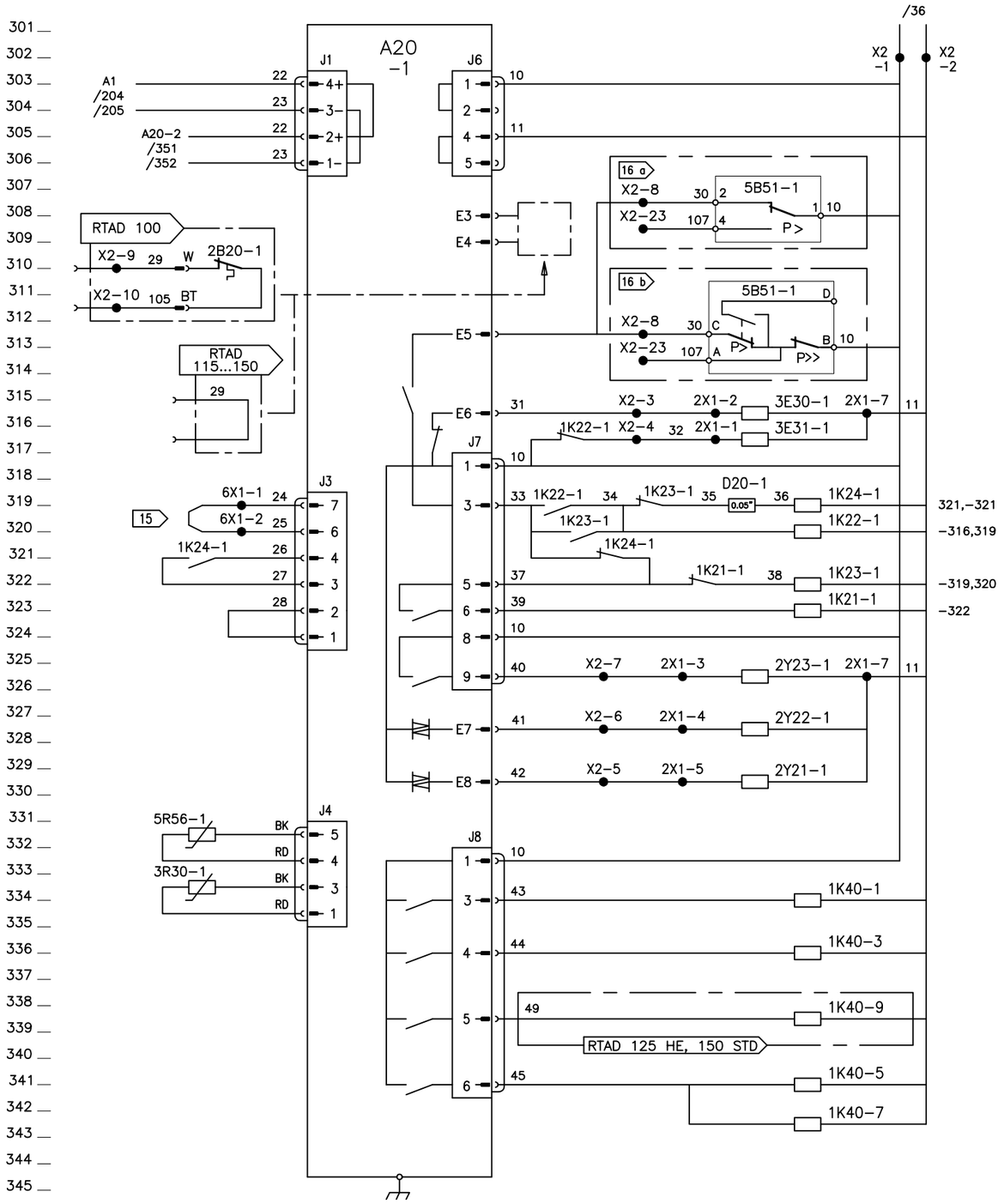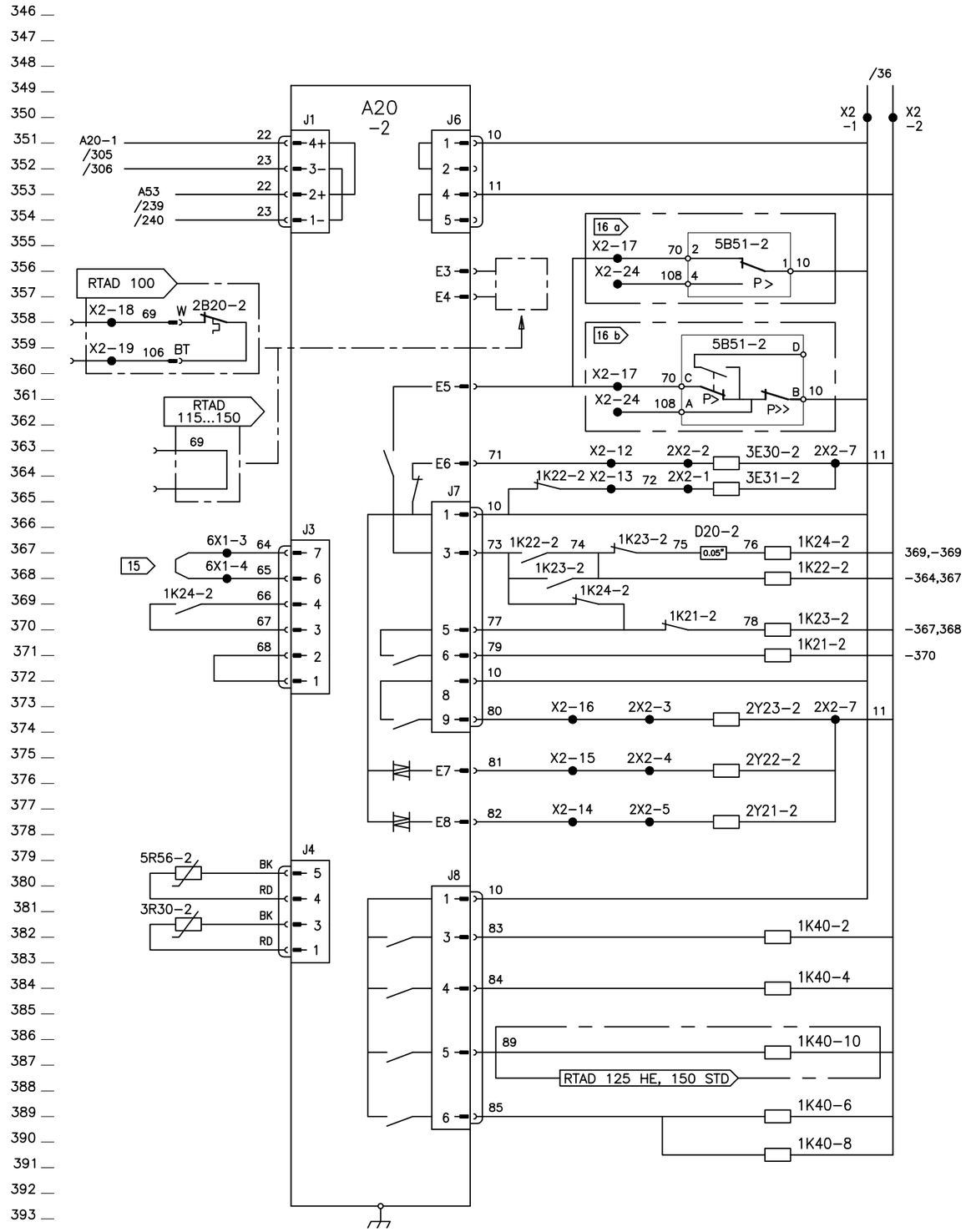
SCHEMA ELECTRIQUE	SCHEMA ELETTRICO
VERDRAHTUNGSSCHEMA	STROOMKRINSCHEMA
WIRING DIAGRAM	ESQUEMA ELECTRICO