TRANE	RTAC 130 HE – 155 STD	C 2309–1171	1/1
		Date: 30–05–2000 Rev. /	
		CAO	Std
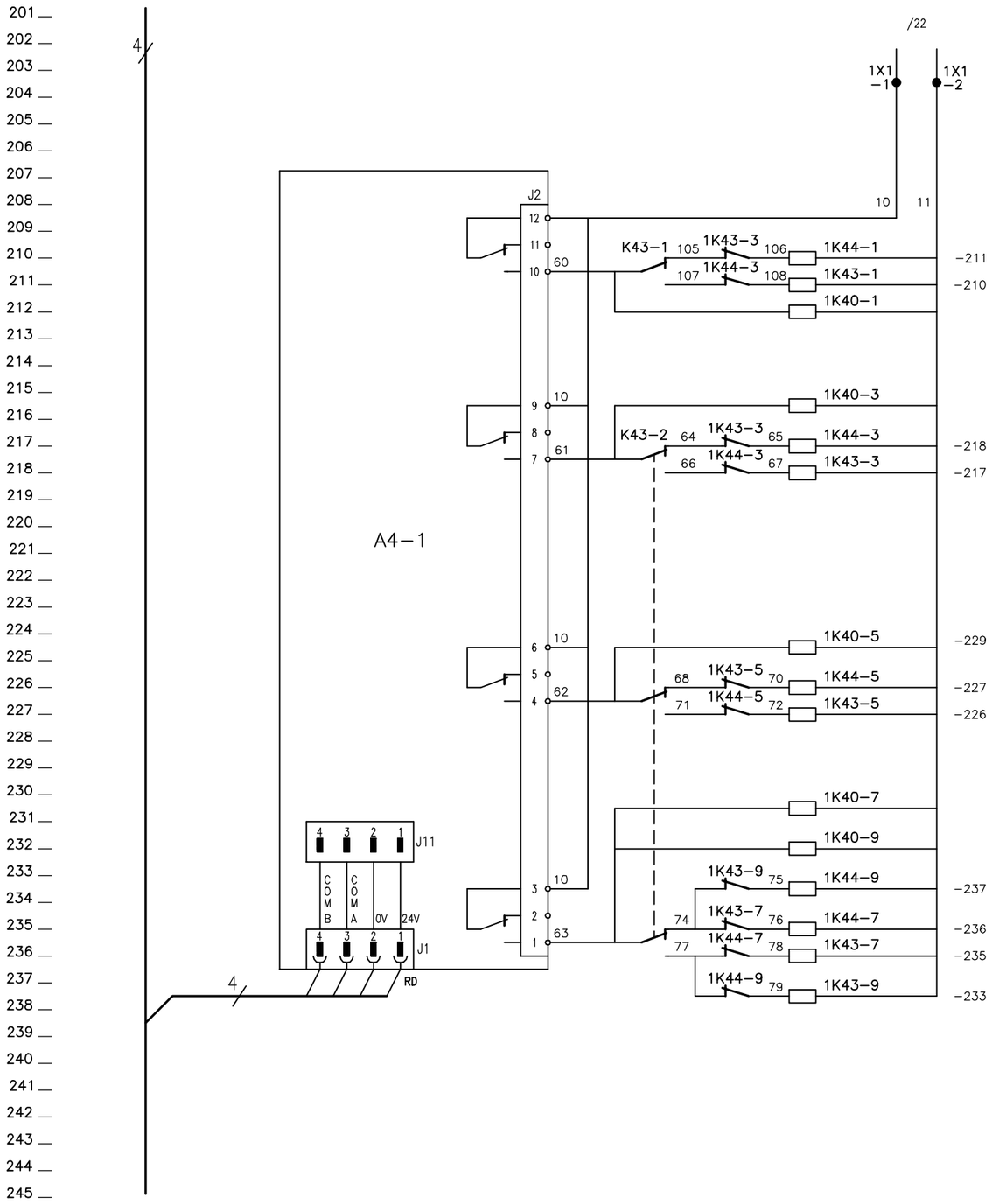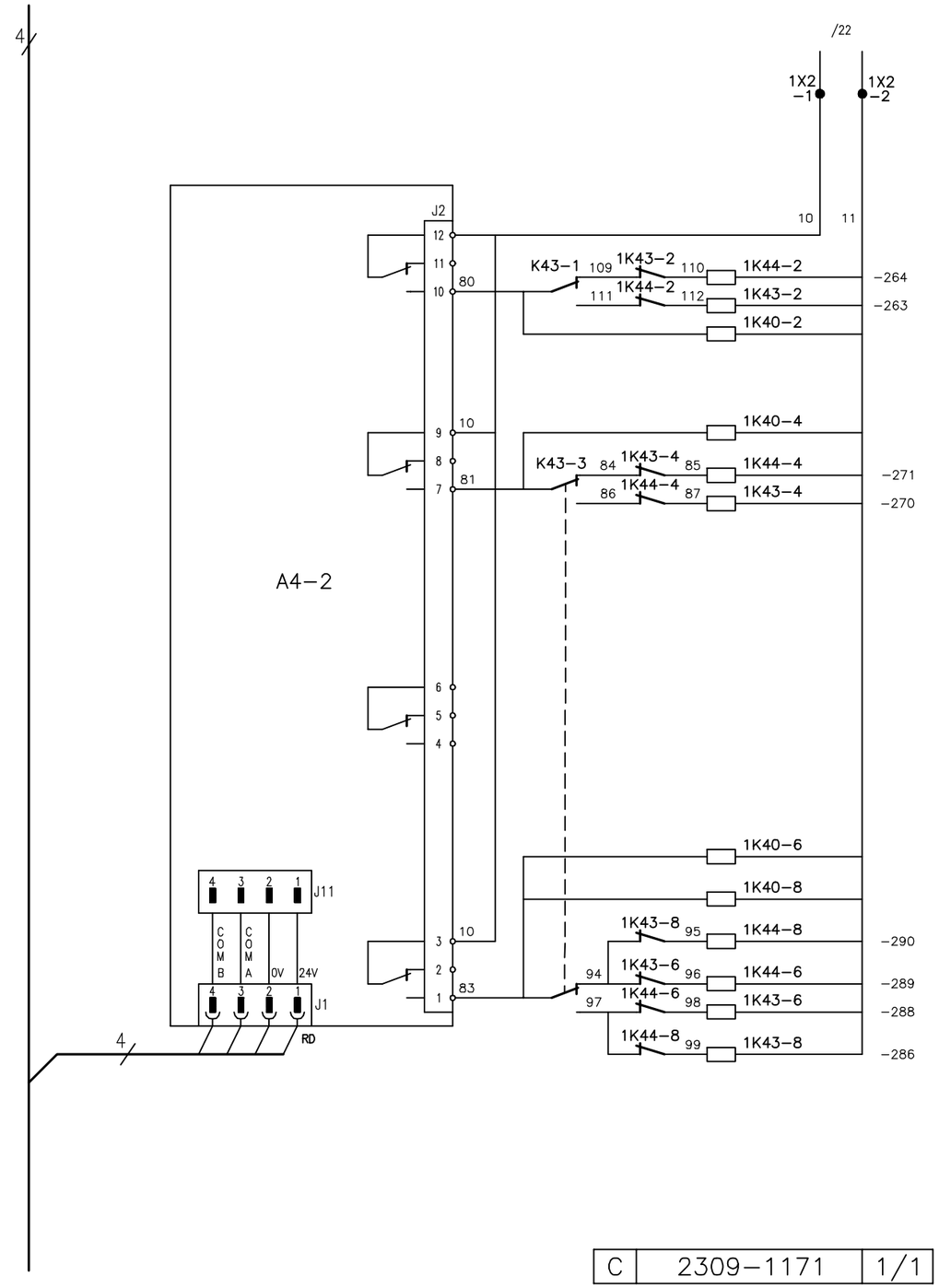
SCHEMA ELECTRIQUE VENTILATEURS	SCHEMA ELETTRICO VENTILATORI
VENTILATOR VERDRAHTUNGSSCHEMA	STROOMKRINSCHEMA VENTILATOREN
FAN WIRING DIAGRAM	ESQUEMA ELECTRICO VENTILADORES