TRANE	RTAC 130 HE – 155 STD	C	2309–1162	1/1
		Date: 12–09–2000 Rev. /		
		CAO	Std	

SCHEMA ELECTRIQUE VENTILATEURS	SCHEMA ELETTRICO VENTILATORI
VENTILATOR VERDRAHTUNGSSCHEMA	STROOMKRINSCHEMA VENTILATOREN
FAN WIRING DIAGRAM	ESQUEMA ELECTRICO VENTILADORES

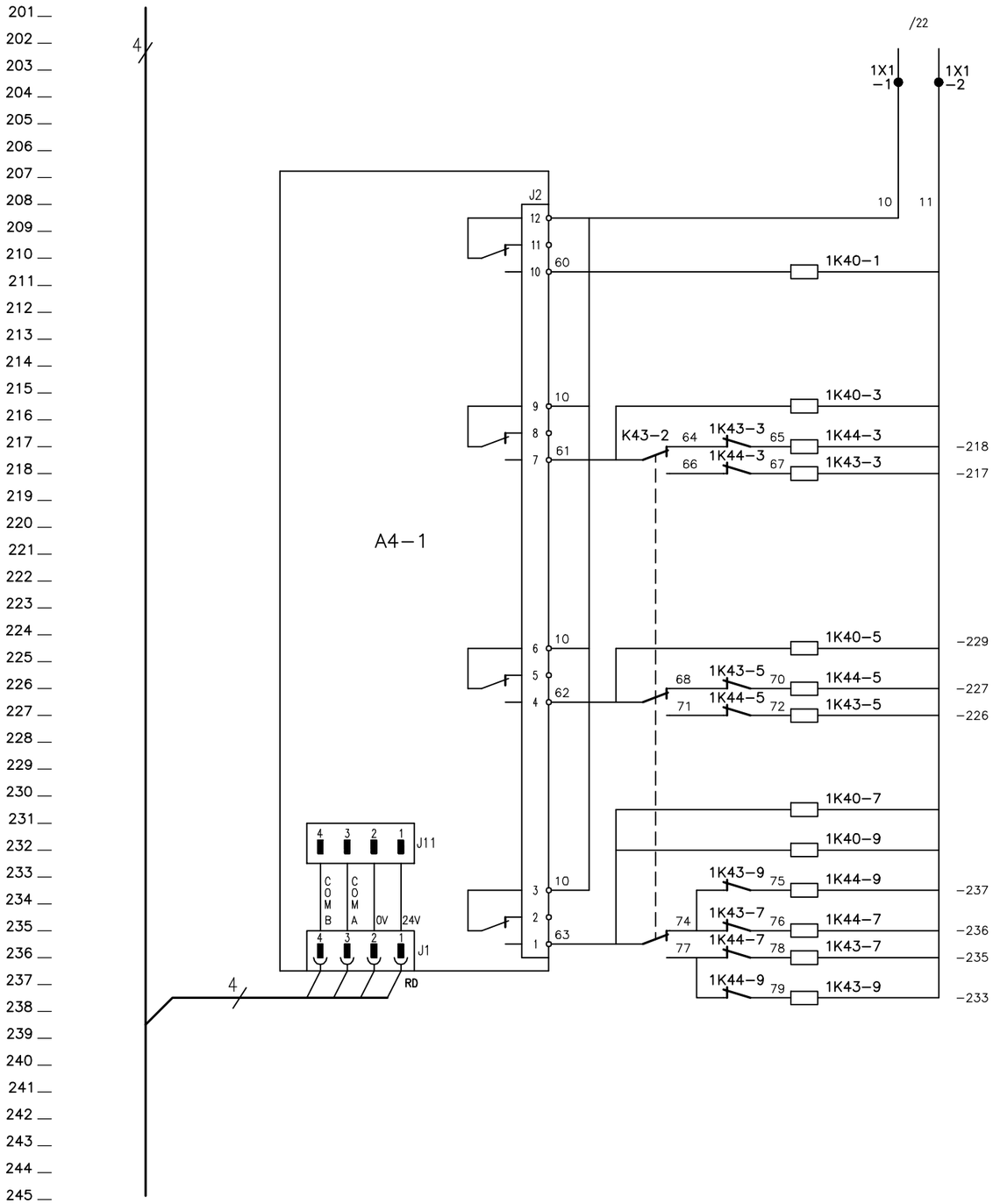

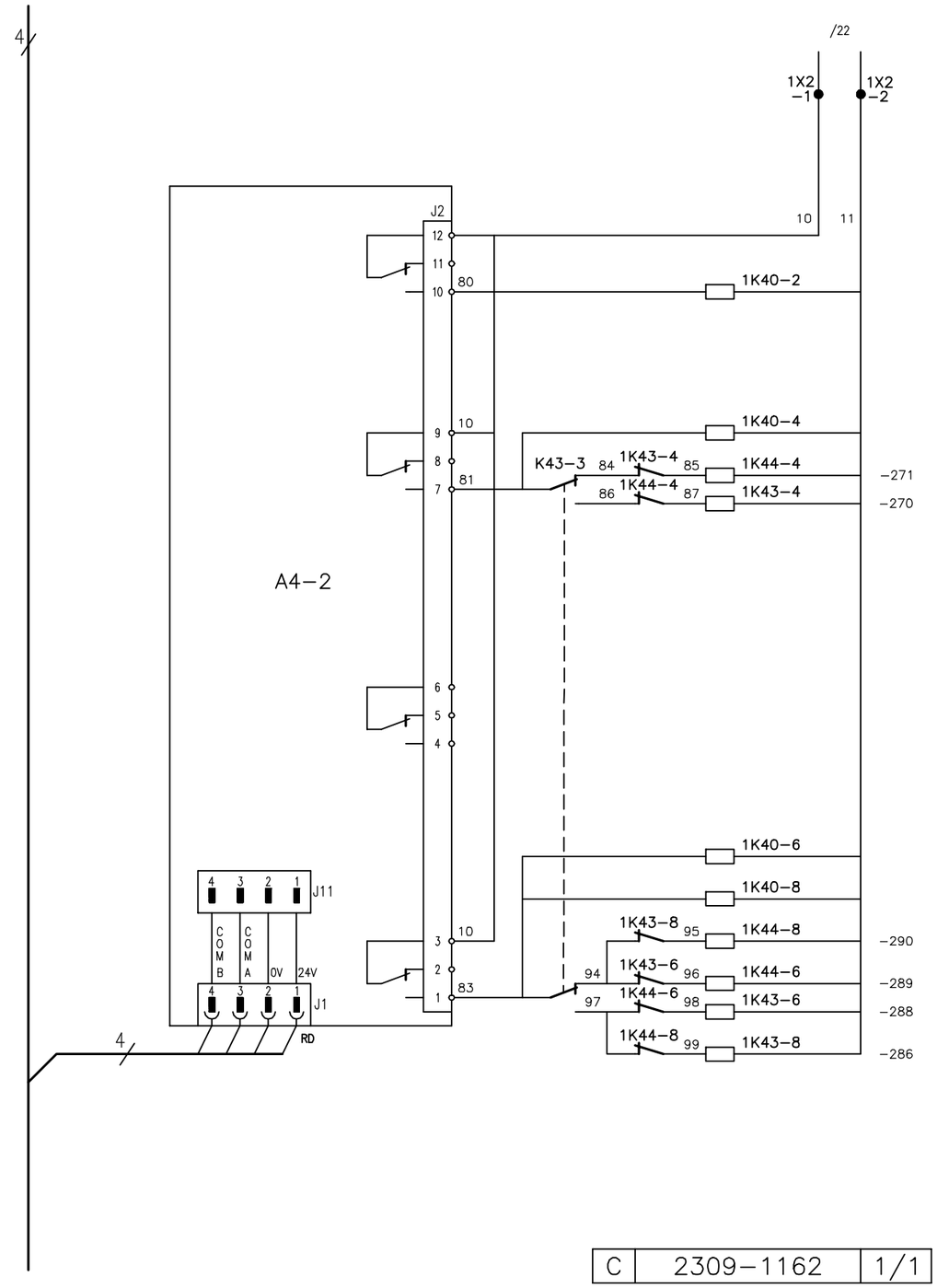

C	2309–1162	1/1