TRANE	RTRA 107	C 2309-0224	
		Date: 06-11-2001	Rev. A
		CAO	Std

SCHEMA ELECTRIQUE – MOTEUR VENTILATEUR 1 VITESSE DEMARRAGE COMPRESSEUR PART–WINDING	SCHEMA ELETTRICO – MOTORE VENTIL. AD 1 VELOCITA AMENTO PART–WINDING COMPRESSORE
VERDRAHTUNGSSCHEMA – 1 DREHZAHL VENTILAT. MOTOR VERDICHTER TEIL–WICKLUNGS–ANLAUF	STROOMKRINSCHEMA – 1 TOEREN VENTILATORMOTOR COMPRESSOR PART–WINDING AANLOOP
WIRING DIAGRAM – 1 SPEED FAN MOTOR COMPRESSOR PART–WINDING START	ESQUEMA ELECTRICO – MOTOR VENTIL. DE 1 VELOCIDAD ARRANQUE DEL COMPRESOR PART–WINDING

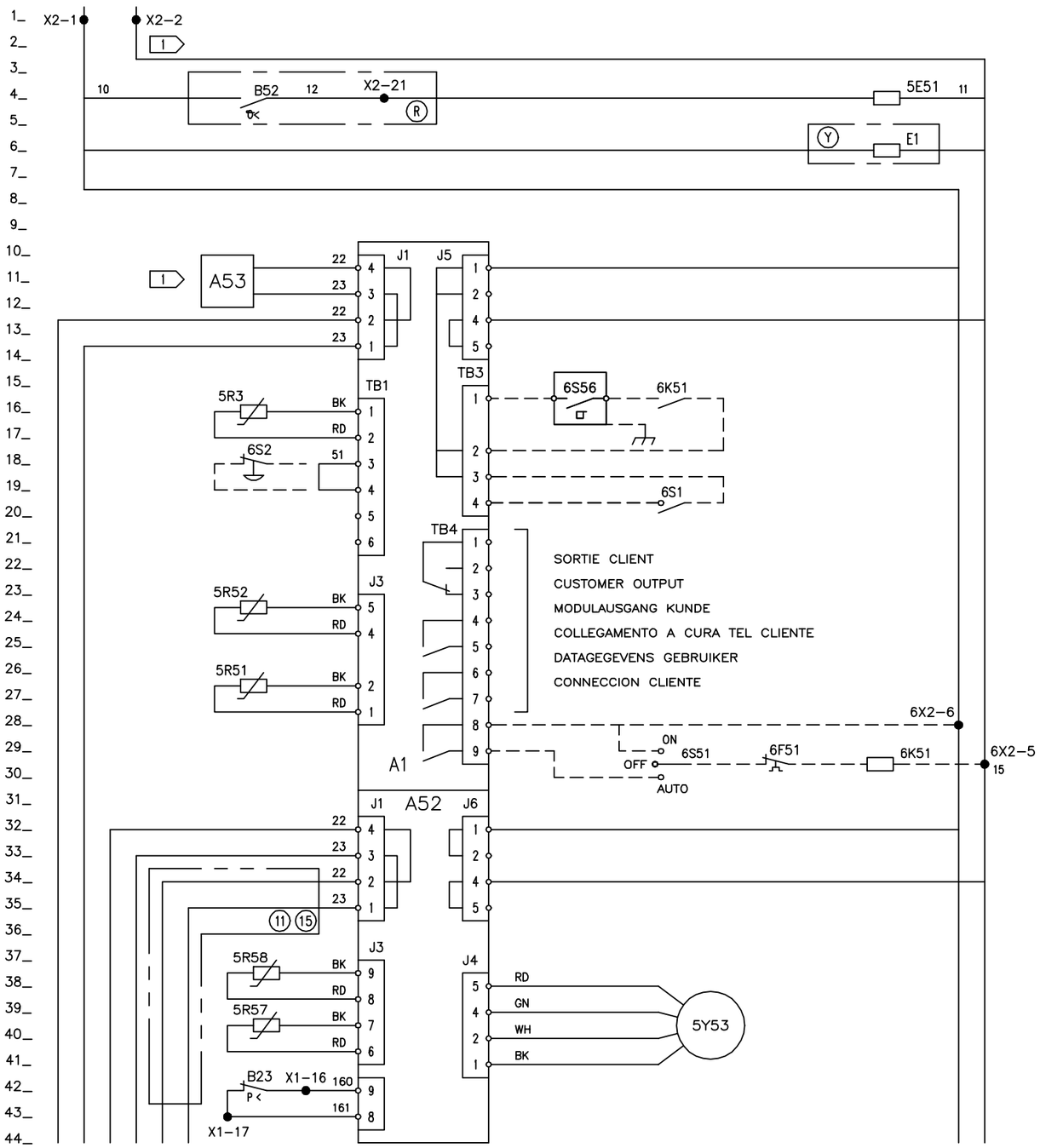

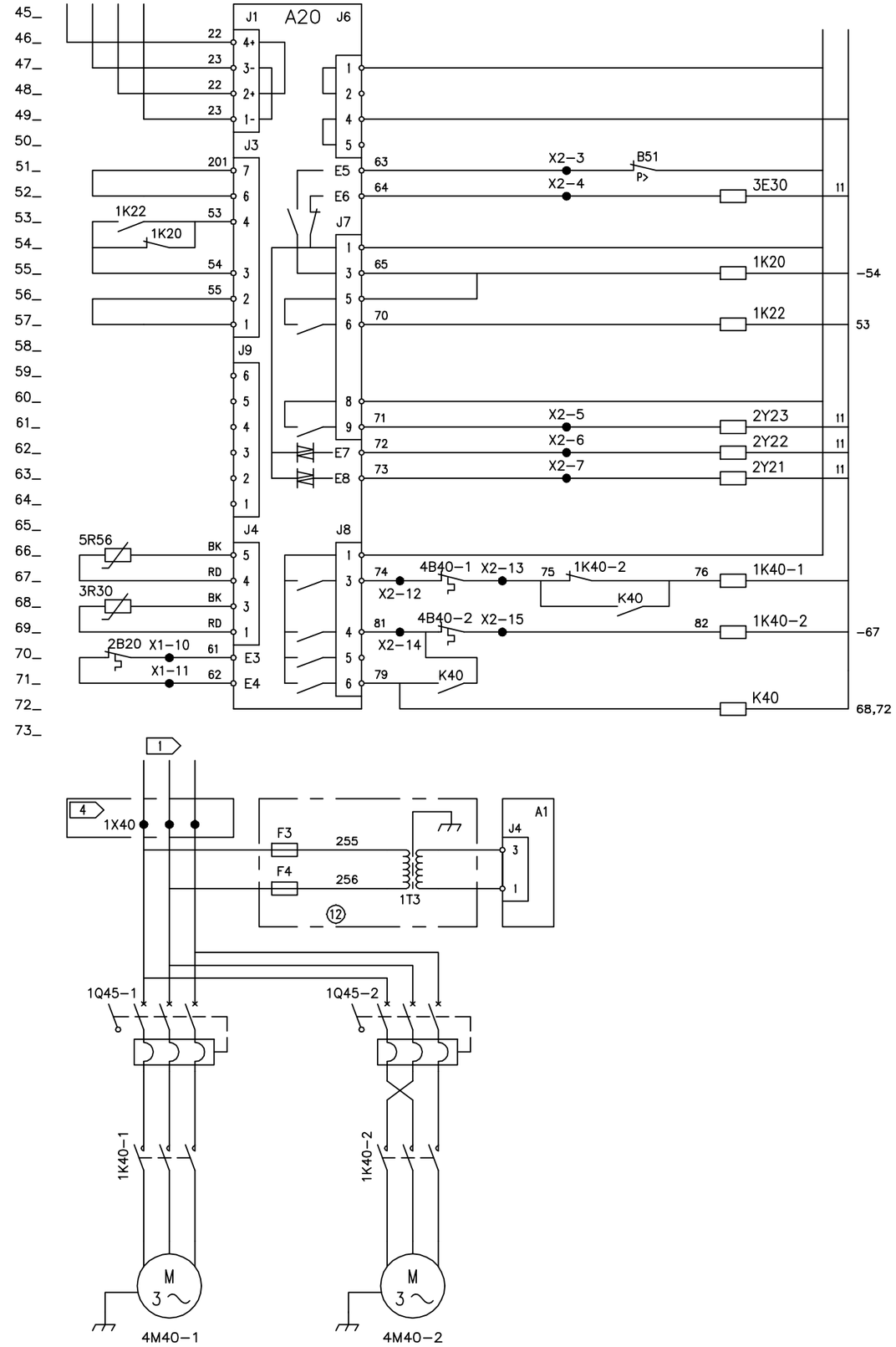

C	2309-0224	