HERMETIC CENTRIFUGAL LIQUID CHILLER

CENTRAVAC®
SCHEMATIC
SYMBIO800 CVRF PANEL UPGRADE
GENERIC WITH OPTIONAL HGBP OR FRCL

DATE: 01-30-21

DRAWING NUMBER 5071-2742 REV A

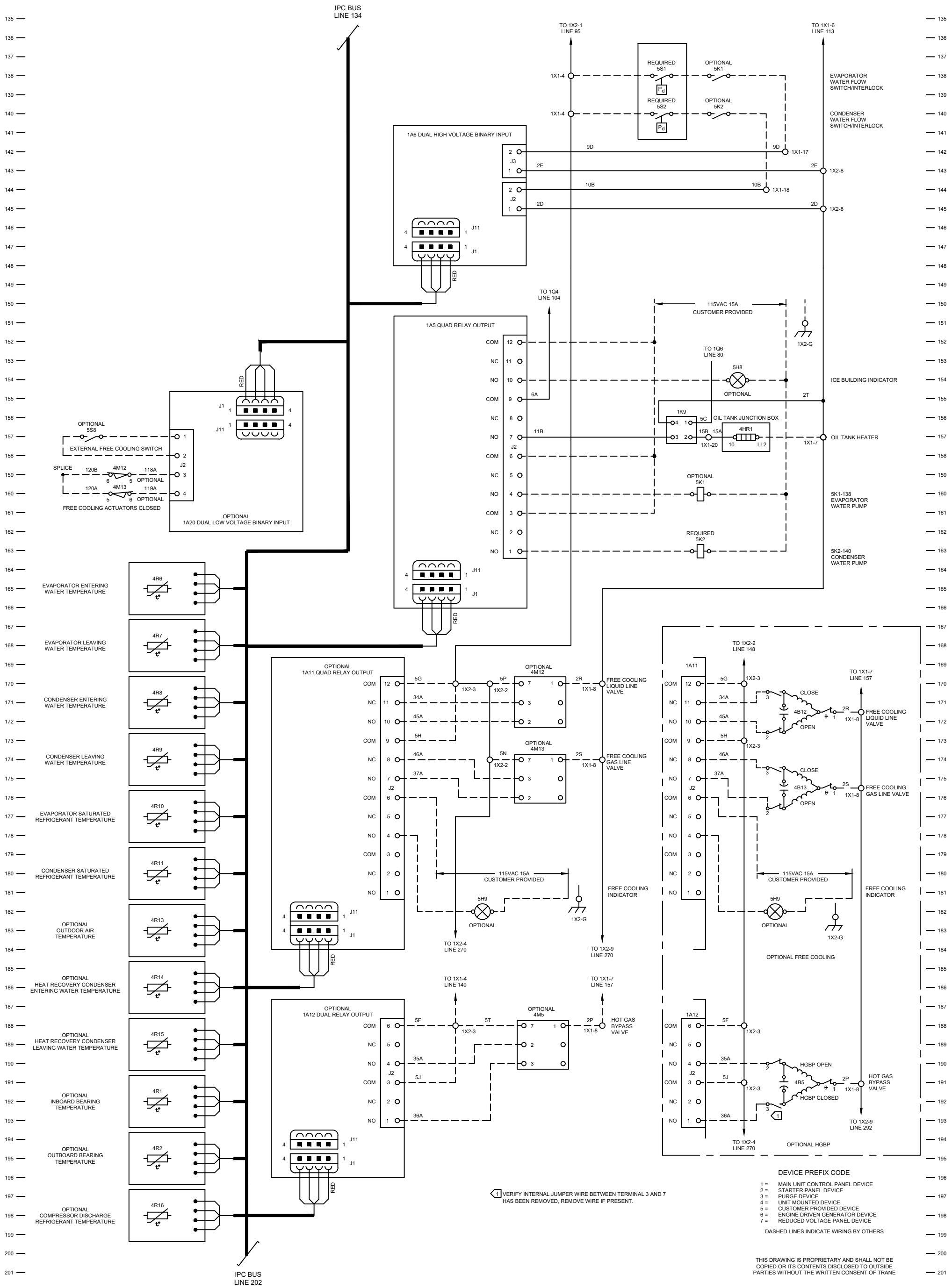

1 VERIFY INTERNAL JUMPER WIRE BETWEEN TERMINAL 3 AND 7 HAS BEEN REMOVED, REMOVE WIRE IF PRESENT.

DEVICE PREFIX CODE

1 = MAIN UNIT CONTROL PANEL DEVICE
2 = STARTER PANEL DEVICE
3 = PURGE DEVICE
4 = UNIT MOUNTED DEVICE
5 = CUSTOMER PROVIDED DEVICE
6 = ENGINE DRIVEN GENERATOR DEVICE
7 = REDUCED VOLTAGE PANEL DEVICE

DASHED LINES INDICATE WIRING BY OTHERS

THIS DRAWING IS PROPRIETARY AND SHALL NOT BE COPIED OR ITS CONTENTS DISCLOSED TO OUTSIDE PARTIES WITHOUT THE WRITTEN CONSENT OF TRANE

⚠ WARNING

HAZARDOUS VOLTAGE!

DISCONNECT ALL ELECTRIC POWER INCLUDING REMOTE DISCONNECTS AND FOLLOW LOCK OUT AND TAG PROCEDURES BEFORE SERVICING. INSURE THAT ALL MOTOR CAPACITORS HAVE DISCHARGED STORED VOLTAGE. UNITS WITH VARIABLE SPEED DRIVE, REFER TO DRIVE INSTRUCTIONS FOR CAPACITOR DISCHARGE.

FAILURE TO DO THE ABOVE BEFORE SERVICING COULD RESULT IN DEATH OR SERIOUS INJURY.

⚠ AVERTISSEMENT

TENSION DANGEREUSE!

COUPER TOUTES LES TENSIONS ET OUVRIR LES SECTIONNEURS À DISTANCE, PUIS SUIVRE LES PROC淫URES DE VERROUILLAGE ET DES 蒿IQUETTES AVANT TOUTE INTERVENTION. V真IFIER QUE TOUS LES CONDENSATEURS DES MOTEURS SONT D益HARG掌. DANS LE CAS D'UNIT掌 COMPORTANT DES ENTRA蜜EMENTS À VITESSE VARIABLE, SE REPORTER AUX INSTRUCTIONS DE L'ENTRA蜜EMENT POUR D益HARGER LES CONDENSATEURS.

NE PAS RESPECTER CES MESURES DE PR益AUTION PEUT ENTRA蜜ER DES BLESSURES GRAVES POUVANT 救RE MORTELLES.

⚠ ADVERTENCIA

¡VOLTAJE PELIGROSO!

DESCONECTE TODA LA ENERG蚓 EL益TRICA, INCLUSO LAS DESCONEXIONES REMOTAS Y SIGA LOS PROCEDIMIENTOS DE CIERRE Y ETIQUETADO ANTES DE PROCEDER AL SERVICIO. ASEG啊ESE DE QUE TODOS LOS CAPACITORES DEL MOTOR HAYAN DESCARGADO EL VOLTAJE ALMACENADO. PARA LAS UNIDADES CON EJE DE DIRECCI觀 DE VELOCIDAD VARIABLE, CONSULTE LAS INSTRUCCIONES PARA LA DESCARGA DEL CONDENSADOR.

EL NO REALIZAR LO ANTERIORMENTE INDICADO, PODR蚓 OCASIONAR LA MUERTE O SERIAS LESIONES PERSONALES.

CAUTION

USE COPPER CONDUCTORS ONLY!

UNIT TERMINALS ARE NOT DESIGNED TO ACCEPT OTHER TYPES OF CONDUCTORS.

FAILURE TO DO SO MAY CAUSE DAMAGE TO THE EQUIPMENT.

ATTENTION

N'UTILISER QUE DES CONDUCTEURS EN CUIVRE!

LES BORNES DE L'UNITÉ NE SONT PAS CON蒙ES POUR RECEVOIR D'AUTRES TYPES DE CONDUCTEURS.

L'UTILISATION DE TOUT AUTRE CONDUCTEUR PEUT ENDOMMAGER L'益UIPEMENT.

PRECAUCI覿

TILICE 贓ICAMENTE CONDUCTORES DE COBRE!

LAS TERMINALES DE LA UNIDAD NO EST現 DISE祷DAS PARA ACEPTAR OTROS TIPOS DE CONDUCTORES.

SI NO LO HACE, PUEDE OCASIONAR DA桂 AL EQUIPO.