DEVICE PREFIX LOCATION CODE	
AREA	LOCATION
1	LH CONTROL PANEL
2	LH END POCKET
3	AIR SECTION
4	RH END POCKET
5	TOP ACCESS PANEL
6	FIELD INSTALLED
7	RH CONTROL BOX E-HT

LEGEND		
DEVICE	DESCRIPTION	LINE NO.
7CB1	BREAKER; CIRCUIT	67
7PB1	BLOCK; POWER	67
7K1	CONTACTOR; EHT SAFETY	84,90
3HR1,2,3,4	ELEMENT; EHT	88-93
7K2	CONTACTOR; EHT ELEMENT	88,90
7K3	CONTACTOR; EHT ELEMENT	92,94
7F7	FUSE; BLOWER MOTOR	97

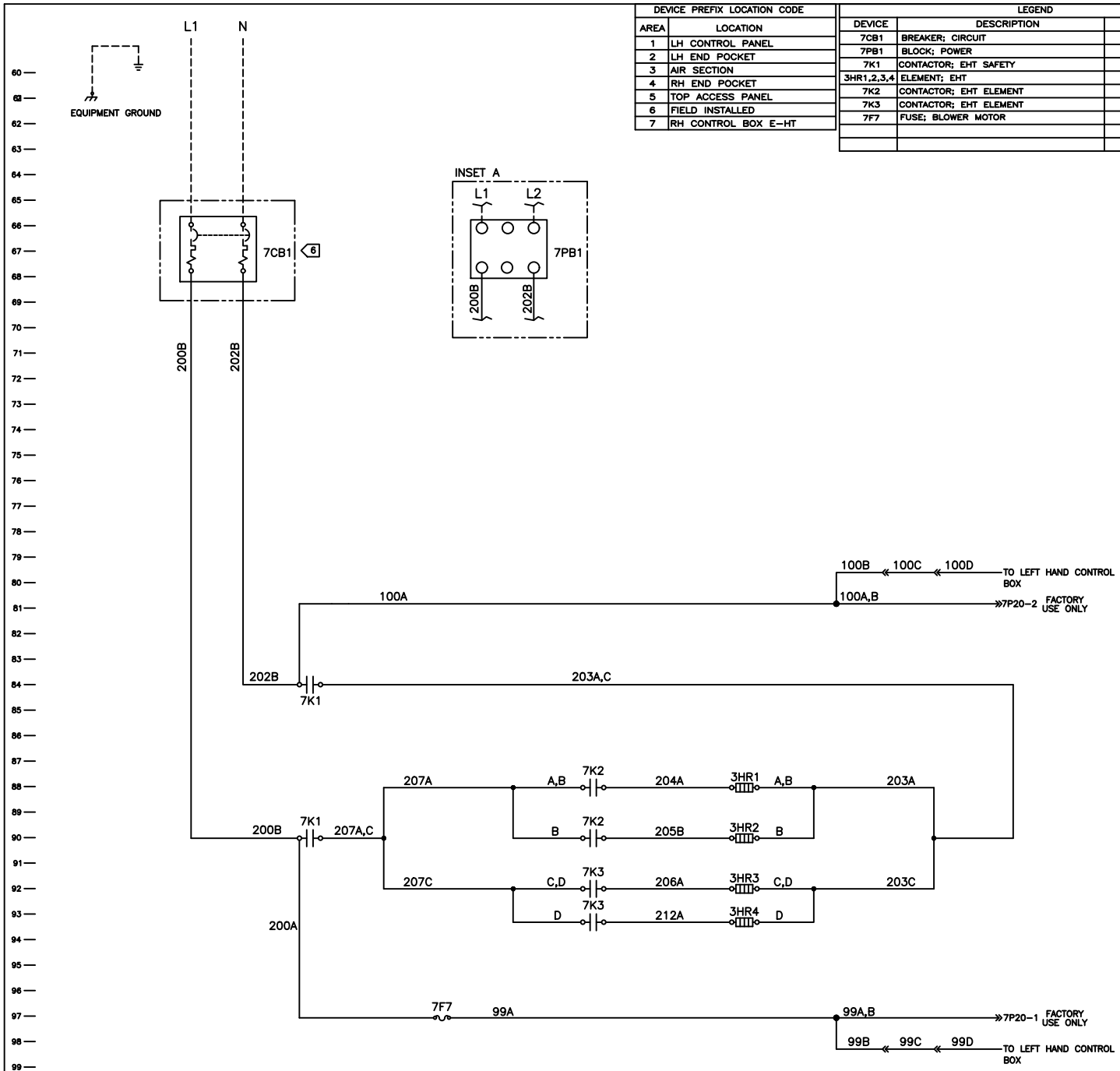

ELC. HEAT ELEMENT FUSE
NONE CLASS G-480V SC TYPE
NOMINAL AIRFLOW: 075
VOLTAGE; 277/60/1
HTG CL: EH MED CAPACITY

ELC. HEAT ELEMENT FUSE
NONE CLASS G-480V SC TYPE
NOMINAL AIRFLOW: 125
VOLTAGE; 277/60/1
HTG CL: EH MED CAPACITY

BLOWER MOTOR FUSE
15A CLASS FNQ-R 600V

NOTICE

USE COPPER CONDUCTORS ONLY!

UNIT TERMINALS ARE NOT DESIGNED TO ACCEPT OTHER TYPES OF CONDUCTORS.

FAILURE TO DO THE ABOVE COULD RESULT IN EQUIPMENT DAMAGE.

AVIS

N'UTILISER QUE DES CONDUCTEURS EN CUIVRE!

LES BORNES DE L'UNITÉ NE SONT PAS CONÇUES POUR RECEVOIR D'AUTRES TYPES DE CONDUCTEURS.

FAIRE DÉFAUT À LA PROCÉDURE CI-DESSUS PEUT ENTRAINER DES DOMMAGES À L'ÉQUIPEMENT.

AVISO

¡UTILICE ÚNICAMENTE CONDUCTORES DE COBRE!

LAS TERMINALES DE LA UNIDAD NO ESTÁN DISEÑADAS PARA ACEPTAR OTROS TIPOS DE CONDUCTORES.

NO SEGUIR LAS INSTRUCCIONES ANTERIORES PUEDE PROVOCAR DAÑOS EN EL EQUIPO.

NOTES:

1. ALL FIELD WIRING MUST BE IN ACCORDANCE WITH THE NATIONAL ELECTRIC CODE (NEC), STATE AND LOCAL REQUIREMENTS.
2. DASHED LINES INDICATE RECOMMENDED FIELD WIRING BY OTHERS; SOLID LINES INDICATE WIRING BY THE TRANE COMPANY.
3. WIRES ARE BLACK UNLESS NOTED OTHERWISE.
4. WIRES NOT TERMINATED ARE PART OF THE WIRE HARNESS THAT CONNECTS TO A DEVICE NOT REQUIRED FOR THIS PARTICULAR UNIT BUILD.
5. FIELD POWER SUPPLY CONDUCTORS MUST HAVE MINIMUM 90C INSULATION.

6 WIRING SHOWN IS FOR CIRCUIT BREAKERS. SEE INSET A FOR UNITS WITHOUT A CIRCUIT BREAKER.

⚠ WARNING

HAZARDOUS VOLTAGE!

DISCONNECT ALL ELECTRIC POWER INCLUDING REMOTE DISCONNECTS AND FOLLOW LOCK OUT AND TAG PROCEDURES BEFORE SERVICING. INSURE THAT ALL MOTOR CAPACITORS HAVE DISCHARGED STORED VOLTAGE. UNITS WITH VARIABLE SPEED DRIVE, REFER TO DRIVE INSTRUCTIONS FOR CAPACITOR DISCHARGE.

FAILURE TO DO THE ABOVE COULD RESULT IN DEATH OR SERIOUS INJURY.

⚠ AVERTISSEMENT

TENSION DANGEREUSE!

COUPER TOUTES LES TENSIONS ET OUVRIR LES SECTIONNEURS À DISTANCE, PUIS SUIVRE LES PROCÉDURES DE VERROUILLAGE ET DES ÉTIQUETTES AVANT TOUTE INTERVENTION. VÉRIFIER QUE TOUS LES CONDENSATEURS DES MOTEURS SONT DÉCHARGÉS. DANS LE CAS D'UNITÉS COMPORTANT DES ENTRAÎNEMENTS À VITESSE VARIABLE, SE REPORTER AUX INSTRUCTIONS DE L'ENTRAÎNEMENT POUR DÉCHARGER LES CONDENSATEURS.

NE PAS RESPECTER CES MESURES DE PRÉCAUTION PEUT ENTRAÎNER DES BLESSURES GRAVES POUVANT ÊTRE MORTELLES.

⚠ ADVERTENCIA

¡VOLTAJE PELIGROSO!

DESCONECTE TODA LA ENERGÍA ELÉCTRICA, INCLUSO LAS DESCONEXIONES REMOTAS Y SIGA LOS PROCEDIMIENTOS DE CIERRE Y ETIQUETADO ANTES DE PROCEDER AL SERVICIO. ASEGÚRESE DE QUE TODOS LOS CAPACITORES DEL MOTOR HAYAN DESCARGADO EL VOLTAJE ALMACENADO. PARA LAS UNIDADES CON TRANSMISIÓN DE VELOCIDAD VARIABLE, CONSULTE LAS INSTRUCCIONES PARA LA DESCARGA DEL CONDENSADOR.

EL NO REALIZAR LO ANTERIORMENTE INDICADO, PODRÍA OCASIONAR LA MUERTE O SERIAS LESIONES PERSONALES.

REPLACES	
REV. DATE	
ECN	
DRAWN BY	K. GRIGSBY
DATE	03/01/21
SIMILAR TO	2307-9597
TRANE	THE LETTERS & CONTENT AND DESIGNS ARE SUBJECT TO COPYRIGHT OWNERSHIP OF THE TRANE COMPANY. © TRANE
FILE NUMBER	
DRAWING NUMBER	2311-4179
REV	B

SCHEMATIC DIAGRAM
UNIT VENTILATOR - VERTICAL
ELECTRIC HEAT
UC400-B/EDP 1PH/4ELMNT